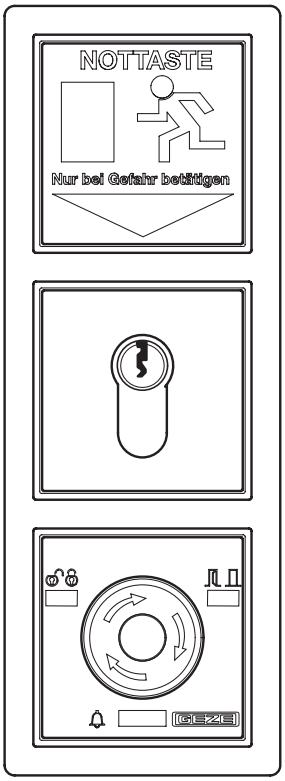

GEZE SECULOGIC TZ300

Système de voies de secours Centrale de porte

FR Manuel de montage / mise en service avec schéma des connexions

GEZE

Sommaire

1 Concernant le présent document 3
1.1 Description du produit 3
1.2 Autres documents 3
1.3 Symboles et moyens de représentation 3
1.4 Abréviations 4

2 Sécurité et responsabilité 5
2.1 Consignes de sécurité fondamentales 5
2.2 Groupe cible et qualification 5
2.3 Responsabilité du fabricant 5

3 Installation et montage 6
3.1 Conditions préalables 6
3.2 Montage de la centrale de portes à encastrer 6
3.3 Montage de la centrale de portes en applique 9
3.4 Remplacement du barillet de serrure 11
3.5 Monter un barillet de sécurité de longueur 40/10 11

4 Mise en service 12
4.1 Conditions préalables 12
4.2 Réglages 12
4.3 Description des fonctions de base 12
4.4 Système d'alarme incendie (BMA) / avertisseur de dangers (GMA) / système d'évacuation des fumées et de la chaleur (RWA) 13

5 Utilisation 14
5.1 Commande de la centrale de porte TZ300 au moyen du bouton à clé 15
5.2 Ouverture des portes et déclenchement de l'alarme en cas d'urgence 16
5.3 Acquittement des alarmes 17
5.4 Message d'alarme 18
5.5 Elimination des alarmes et défaillances du système 19
5.6 Panne de secteur 19

6 Schéma des connexions 20
6.1 Généralités 20
6.2 Identifications 20
6.3 Consommation de courant 20
6.4 Centrales de portes 21
6.5 Eléments de verrouillage 26
6.6 Bouton à clé 29
6.7 Contrôle d'accès 32
6.8 Minuterie 33
6.9 IQ Lock EM, Serrures verrouillables à loquet 34

7 Annexe 36
7.1 Liste de contrôle pour la mise en service 36
7.2 Glossaire 37
7.3 Fiches techniques 38

1 Concernant le présent document

Le présent manuel décrit le montage et la mise en service ainsi que le raccordement de la centrale de porte GEZE TZ300.

1.1 Description du produit

La centrale de porte GEZE fait partie du système de voies de secours SecuLogic et sert à la commande et à la surveillance des portes de voies de secours à verrouillage électrique.
Grâce à la centrale de portes GEZE, les portes sur les parcours des voies de secours sont sécurisées de manière fiable contre toute circulation interdite. Simultanément, la touche de secours intégrée permet à tout moment l'accès en cas de situations d'urgence.
Une interface intégrée sert à connecter une installation d'alarme d'incendie, d'évacuation des fumées et de la chaleur ou d'avertisseur de dangers, qui déverrouille les portes en cas d'urgence afin de permettre l'évacuation du bâtiment.
De plus, des systèmes de signalisation externes tels que des klaxons ou des signaux lumineux peuvent y être raccordés, ainsi que des alarmes transmises à un contrôle-commande de bâtiment prioritaire. Des vibreurs sonores et des DEL intégrés servent au signalement visuel et sonore de l'alarme.

1.2 Autres documents

La livraison des sous-ensembles comprend toujours les fiches techniques correspondantes avec les données techniques. Ces fiches techniques et d'autres documents sont disponibles sur Internet sous www.geze.de/SecuLogic.

1.3 Symboles et moyens de représentation

Mises en garde
Ce manuel contient des mises en garde pour vous protéger des dommages personnels et matériels.
- ▶ Lisez et observez toujours ces mises en garde.
- ▶ Observez toutes les mesures identifiées par le symbole et le mot de mise en garde.

Symbole de mise en garde	Mot de mise en garde	Signification
⚠	**AVERTISSEMENT**	Dangers pour les personnes. Le non respect peut entraîner la mort ou des blessures graves.

Autres symboles et moyens de représentation
Pour illustrer l'utilisation correcte, les informations et consignes techniques importantes sont présentées de sorte à attirer l'attention.

Symbole	Signification
!	signifie « Remarque importante »
i	signifie « Information complémentaire »
▶	Symbole pour une action : ici vous êtes invité à exécuter une action. Lors de plusieurs étapes d'action, respectez l'ordre prescrit.

1.4 Abréviations

Abréviation	Descriptif
AKRR	Contact d'acquittement Verrouillé (confirmé par l'ancrage)
BLE220	Feu flash
BMA	Système d'alarme incendie
FS	Serrure à pêne dormant
FTÖ	Système d'ouverture de porte de secours
GCDU100	Module de porte simple
GCDU200	Module de porte
GCFP401	Empreinte digitale
GCRR200	Lecteur de carte RFID
GCVR200	Lecteur de carte RFID
GLT	Contrôle-commande de bâtiment
GMA	Système avertisseur de dangers
IQ Lock C	Serrure à contact autoverrouillante
IQ Lock EL	Serrure motorisée autoverrouillante
IQ Lock EM	Serrure verrouillable à loquet autoverrouillante
IQ Lock M	Serrure antipanique mécanique autoverrouillante
KZF	Autorisation d'ouverture de courte durée
MA500	Aimant de maintien
NC	Contact d'ouverture sans potentiel (normalement fermé)
NO	Contact de fermeture sans potentiel (normalement ouvert)
NOT320	Bouton d'urgence
NT	Bloc d'alimentation
OKFF	Bord supérieur du sol fini
RR	Contact d'acquittement porte fermée (est actionné par le verrou du loquet de serrure)
RWA	Système d'évacuation des fumées et de la chaleur
SCT221	Bouton à clé, bouton monopolaire (contact à fermeture), modifiable en un bouton commutateur monopolaire (deux contact à fermeture)
SCT222	Bouton à clé avec témoin DEL, bouton à commutateur monopolaire (deux contacts à fermeture)
SCT320	Bouton à clé, bouton à commutateur monopolaire (deux contacts à fermeture)
SHB220	Klaxon avec feu flash
SLE220	Signal lumineux
SLH220	Klaxon d'alarme
TZ300S	Centrale de portes avec bouton à clé (raccordement par câble plat)
TZ300SN	Centrale de portes avec bouton à clé et bloc d'alimentation intégré
ZSU	Minuterie

2 Sécurité et responsabilité

La centrale de portes GEZE a été conçue selon l'état de la technique et les règles de sécurité reconnues. Néanmoins, des risques peuvent survenir lors de son montage et de son utilisation. C'est pourquoi vous devez respecter les consignes figurant ci-dessous.

2.1 Consignes de sécurité fondamentales

- Ne faire effectuer le montage, la mise en service et les réparations que par des techniciens GAZE agréés.
- N'utiliser que des pièces d'origine de GEZE pour les interventions de réparation.
- Les modifications arbitraires de l'installation annulent la responsabilité de GEZE pour les dommages qui pourraient en résulter.
- Les mesures de protection côté primaire sont fournies sur site.
- Respecter les normes VDE 0100 et VDE 0815 lors de la pose des câbles.
- Afin d'empêcher les circulations non autorisées, ne jamais laisser la clé sur le bouton à clé.
- Faire contrôler une fois par an par un spécialiste les portes à verrouillages électriques des voies de secours. Le spécialiste doit établir un certificat pour ce contrôle récurrent, que l'exploitant devra présenter aux services de l'urbanisme à la demande de ceux-ci. Le contrôle peut être effectué dans le cadre d'un contrat de maintenance par un monteur de service GAZE ou une entreprise spécialisée agréé par GEZE.
- De plus, GEZE recommande à l'exploitant d'effectuer un contrôle mensuel du système de voies de secours quant à des dommages et défauts visibles. Si de tels dommages ou défauts sont constatés, ils doivent être éliminés immédiatement par un monteur de service GAZE ou une entreprise spécialisée agréé par GEZE.

Utilisation conforme
La centrale de portes GAZE est destinée à la commande et à la surveillance de voies de secours à verrouillage électrique. Les produits issus de fabricants tiers ne doivent être intégrés qu'en concertation avec GEZE.

Utilisation non conforme
La connexion de produits, dont l'utilisation n'a pas été autorisée explicitement par GEZE constitue une utilisation non conforme.

2.2 Groupe cible et qualification

L'installation, le montage, la mise en service et les réparations ne doivent être réalisés que par des spécialistes agréés par GEZE.

2.3 Responsabilité du fabricant

- Conformément à la responsabilité du fabricant définie dans la loi relative à la responsabilité du fabricant, il convient d'observer les informations contenues dans le présent document et dans les manuels de montage et schémas de connexion correspondants du produit (informations relatives au produit et à l'utilisation conforme, utilisations non conformes, performances du produit, maintenance du produit, obligations d'information et d'instruction). Le non-respect libère le fabricant de toute obligation de responsabilité.
- Seuls des spécialistes agréés par GEZE sont habilités à effectuer le montage, le contrôle fonctionnel et la maintenance. Les modifications arbitraires de l'installation annulent la responsabilité de GEZE pour les dommages qui pourraient en résulter.
- GEZE décline toute responsabilité en cas de combinaison avec des appareils de fabricants tiers. N'utiliser que des pièces d'origine de GEZE pour les interventions de réparation et de maintenance.

3 Installation et montage

AVERTISSEMENT !
Danger de mort par électrocution.
- ▶ L'installation et le montage ne doivent être réalisés que par un spécialiste agrée par GEZE.
- ▶ Vérifier l'absence de tension sur les câbles avant de procéder à l'installation.

3.1 Conditions préalables

- La pose des câbles a été réalisée conformément au schéma de câblage GEZE.
- Des coupe-circuits automatiques ont été installés en tant que dispositifs de sectionnement primaires côté secteur.
- Les normes VDE 010 et VDE 0815 ont été respectée lors de la pose des câbles.
- Pose antisabotage des câbles selon VDE 0833 (les câbles non encastrés sont posés dans des tubes métalliques).
- Pour la variante encastrée, des boîtes de dérivation encastrées (profondeur 62,5 mm) ont été placées à proximité des portes avec une hauteur de montage OKFF de 850 mm à 1200 mm maximum pour les boutons d'urgence.

3.2 Montage de la centrale de portes à encastrer

Ce manuel décrit à l'exemple de la TZ300 SN le montage d'une centrale de portes à encastrer selon les recommandations de GEZE.

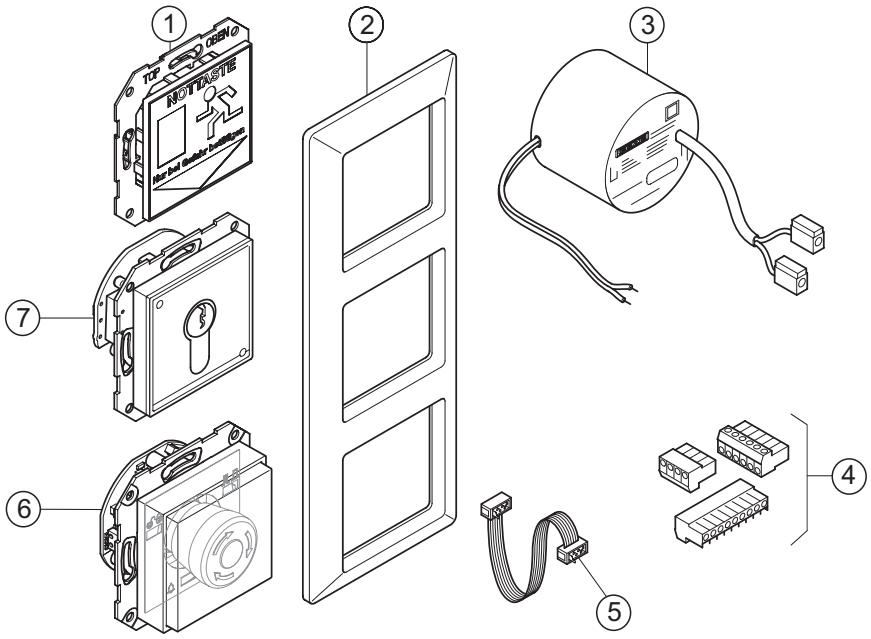

1 Panneau de voie de secours
2 Cadre
3 Bloc d'alimentation NET220
4 Borniers
5 Câble plat
6 Module de commande avec bouton d'urgence TST300
7 Bouton à clé SCT320

- Poser le câble d'alimentation secteur et le câble plat dans les boîtes à encastrer.
- Raccorder les câbles aux borniers selon le schéma des connexions.

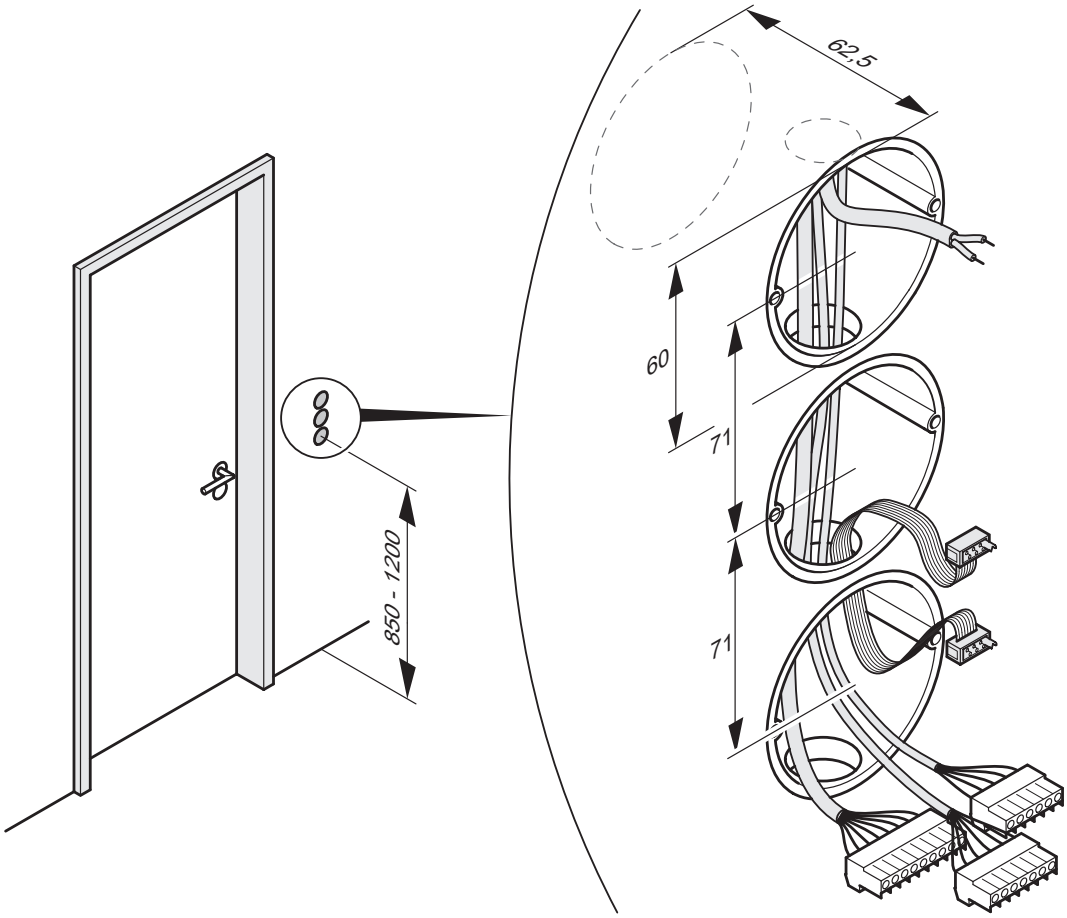

- Raccorder et insérer le bloc d'alimentation.
- Raccorder la commande de porte au bouton à clé au moyen du câble plat.

▶ Connecter les borniers sur la carte de circuits imprimés de la commande de portes.

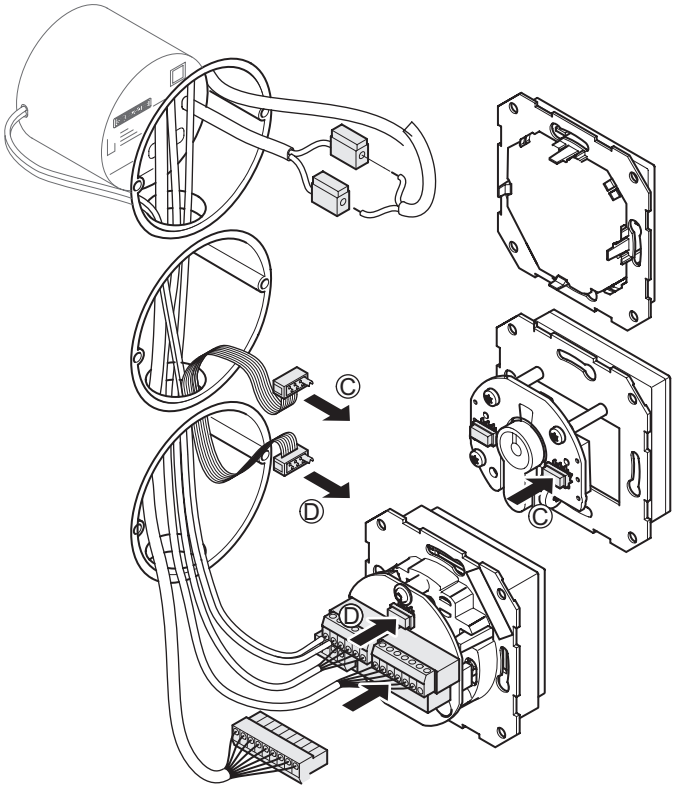

▶ Monter la centrale de portes.
▶ Mettre en place le cadre autocollant vert.

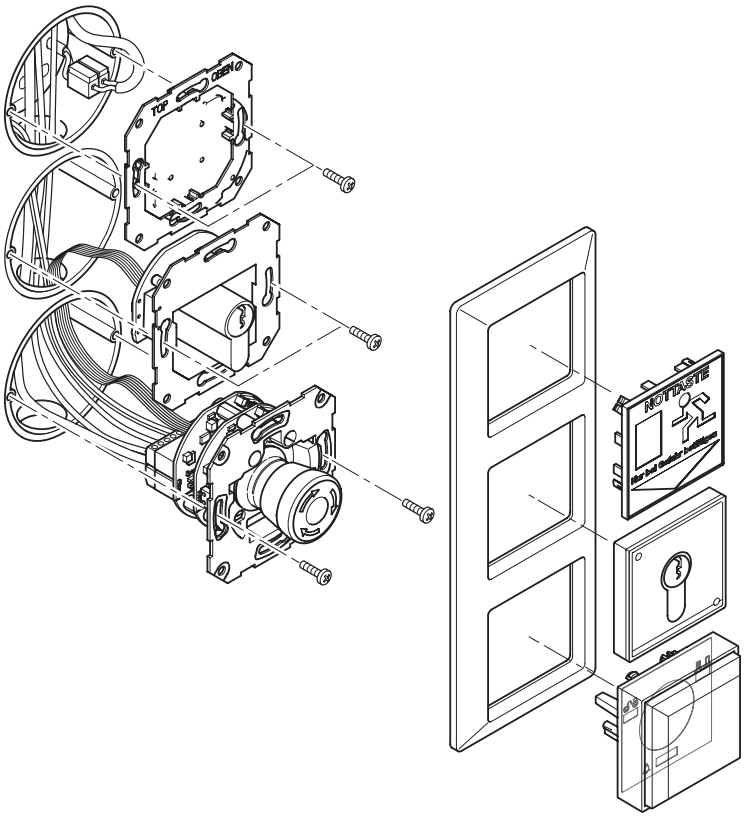

▶ Contrôler le bon fonctionnement.

3.3 Montage de la centrale de portes en applique

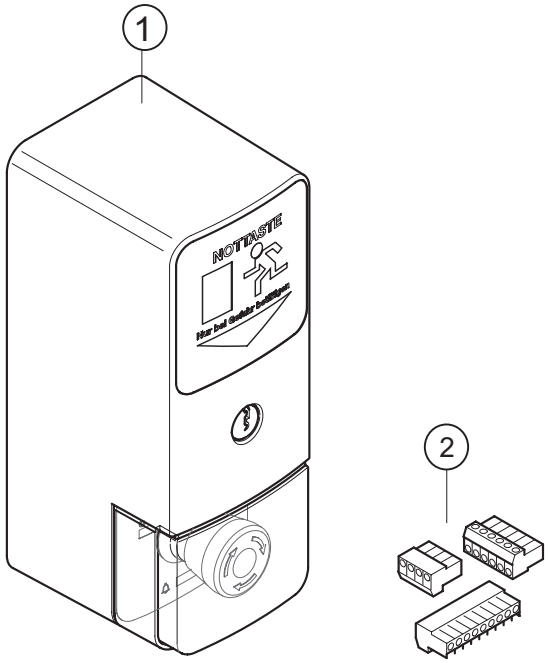

1 Centrale de portes TZ300SN
2 Borniers

▶ Ouvrir le boîtier.

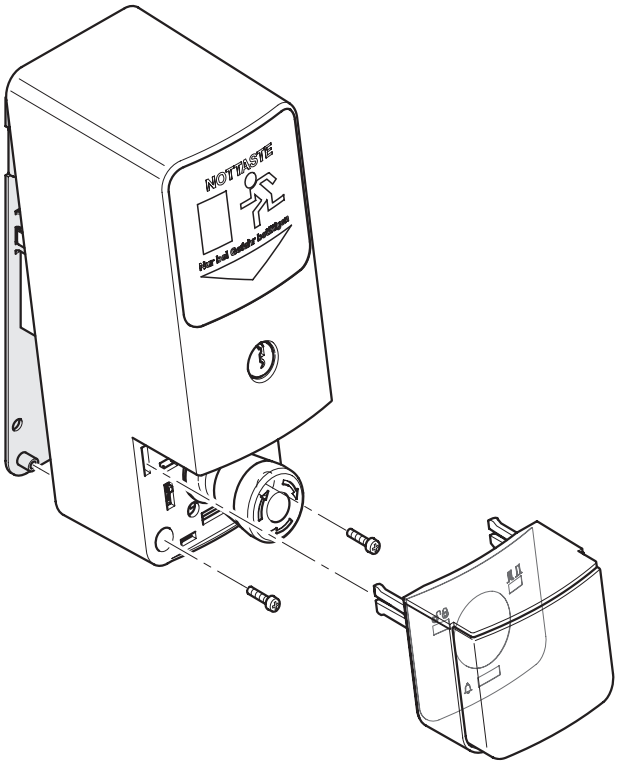

- Monter le support mural à proximité de la porte (hauteur du bouton d'urgence : 850 mm -1200 mm OKFF).

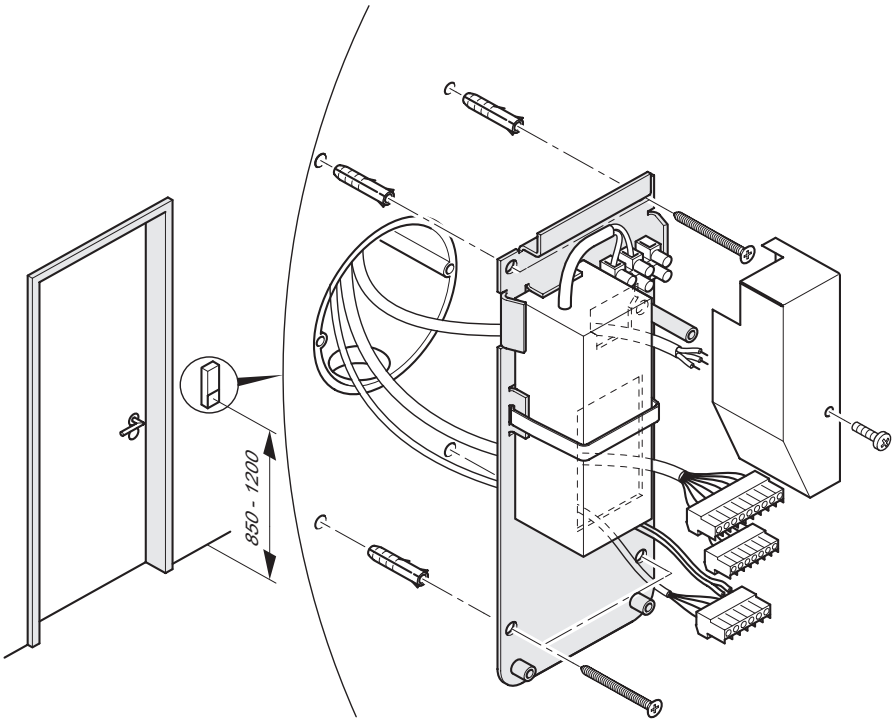

- Dévisser le cache du connecteur secteur.
- Raccorder le câble 230 V aux dominos du bloc d'alimentation et revisser le cache.
- Raccorder les câbles aux borniers selon le schéma des connexions.
- Connecter les borniers sur la carte de circuits imprimés de la commande de portes.
- Fixer le câblage au moyen de colliers à câbles.

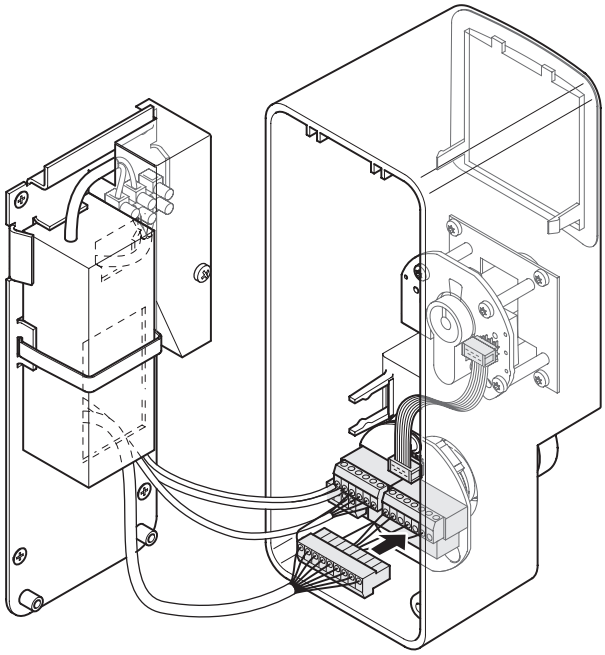

- Suspendre le boîtier et le visser.
- Mettre en place le cache du bouton d'urgence.
- Contrôler le bon fonctionnement.
- Appliquer le texte « BOUTON D'URGENCE » et « N'actionner qu'en cas de danger » dans la langue souhaitée sur les champs du panneau de voie de secours prévus à cet effet. Les champs d'inscriptions sont fournis séparément sous forme de bandes autocollantes en allemand, anglais, norvégien et français.

3.4 Remplacement du barillet de serrure

Le barillet de serrure doit satisfaire aux exigences suivantes :
- Demi-cylindre profilé de 40 mm (30/10)
- 8 positions de réglage

▶ Lorsque l'installation est en service, désactiver le contact antisabotage.
- Tourner à cet effet la clé pendant 10 secondes vers la gauche. La DEL de droite s'allume en vert. La DEL gauche s'éteint. L'antisabotage est désactivé pendant 2 minutes.

▶ Démonter le boîtier du support mural.
▶ Dévisser le bouton à clé.
▶ Dévisser la vis du barillet et démonter celui-ci.

3.5 Monter un barillet de sécurité de longueur 40/10

Lors de l'utilisation d'un barillet de sécurité de 50 mm (40/10),
utiliser les douilles d'écartement entre le bouton à clé et le boîtier.
Les douilles d'écartement sont montées avant la plaque support du bouton à clé,
ce qui décale l'ensemble de la fixation de 10 mm vers l'arrière.
Le kit de douilles d'écartement n'est pas compris dans les fournitures de la centrale de portes.
Le kit comprend de plus 4 vis plus longues qui servent à remplacer les
vis fournies.

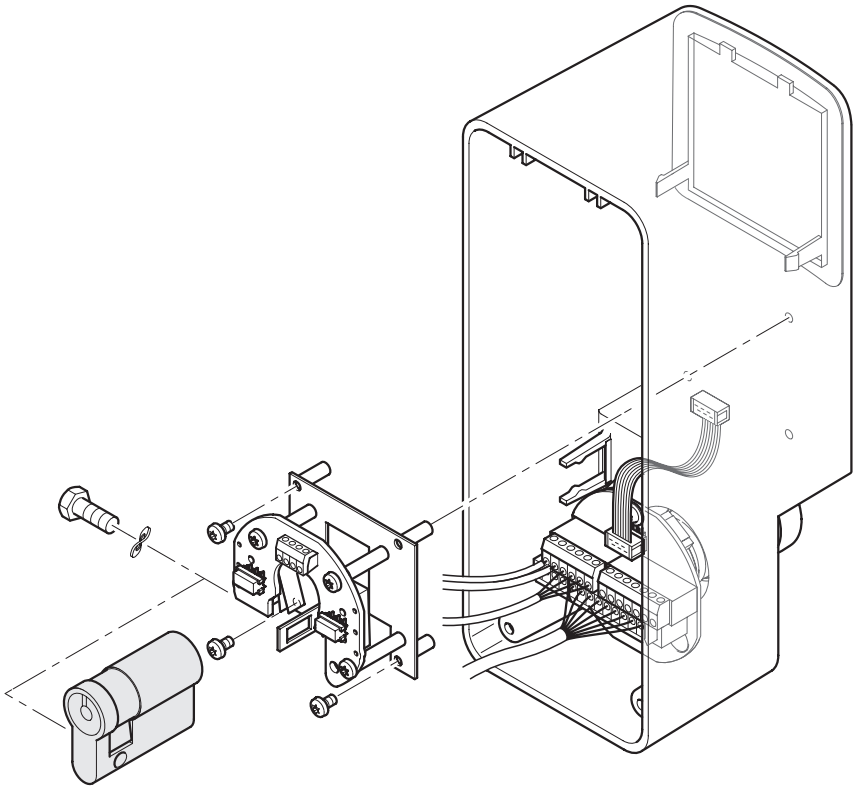

▶ Remplacer le barillet de serrure.
▶ Insérer le nouveau barillet de serrure et le fixer avec la vis de barillet.
▶ Monter la centrale de porte dans l'ordre inverse.
▶ Contrôler le bon fonctionnement.

4 Mise en service

4.1 Conditions préalables

Avant la première mise en service de portes à verrouillage électrique dans des voies de secours, confirmer la conformité avec le justificatif d'adaptation par un certificat du fabricant. Faire également confirmer par un spécialiste si le verrouillage électrique a été monté correctement et est opérationnel.

4.1.1 Contact antisabotage TST300

Si la tension de service est appliquée à la TZ300, une alarme anti-sabotage est déclenchée lorsque le cache du bouton d'urgence n'est pas en place.

4.1.2 Contact antisabotage SCT320 (sur les modèles à encastrer uniquement)

Si la tension de service est appliquée à la TZ300, une alarme anti-sabotage est déclenchée lorsque le cache du bouton à clé n'est pas en place. Si le contact antisabotage du bouton à clé ne doit pas être pris en compte, un pontage doit être mis en place entre les bornes 2 et 54.

4.1.3 Désactivation de l'alarme antisabotage

A des fins de maintenance, l'alarme antisabotage peut être désactivée pendant une durée limitée.
A cet effet, tourner le bouton à clé pendant env. 10 secondes vers la gauche. L'alarme anti-sabotage est ainsi désactivée pendant env. 2 minutes. Pendant la durée de la désactivation, la DEL droite s'allume en vert et la DEL gauche s'éteint. Pour réactiver l'alarme antisabotage avant écoulement des 2 minutes, il suffit de tourner le bouton à clé interne vers la droite. La centrale de porte est alors déverrouillée. Pour déverrouiller, tourner une nouvelle fois le bouton à clé vers la droite.

4.2 Réglages

La centrale de porte ne permet pas de procéder à des réglages ou de modifier des valeurs. Toutes les valeurs comme le temps d'autorisation d'ouverture de courte durée, l'annulation, la préalarme, etc. sont préréglés définitivement.

4.3 Description des fonctions de base

4.3.1 Autorisation d'ouverture de courte durée (KZF)

La KZF est l'autorisation d'ouverture à durée limitée de la sécurisation de voie de secours. Pendant le temps KZF, la porte peut être franchie sans déclencher d'alarme. Elle est déclenchée par le bouton à clé interne ou un élément de commande externe qui est connecté à l'entrée « Autorisation d'ouverture de courte durée ».
Le temps KZF dure 20 secondes.

4.3.2 Annulation de la KZF

Pendant l'autorisation d'ouverture de courte durée, la porte se verrouille prématurément si la porte est fermée avant écoulement du temps KZF. Ceci permet d'empêcher que la porte ne puisse être franchie par des personnes non autorisées après que quelqu'un l'ait utilisée.

4.3.3 Réenclenchement de la KZF

Si pendant le temps d'autorisation d'ouverture, une nouvelle KZF est déclenchée, le temps d'autorisation d'ouverture est réinitialisé.

4.3.4 Préalarme

Si lors d'un franchissement, le temps d'autorisation d'ouverture est dépassé, un signal sonore est émis et informe l'utilisateur que le temps de KZF a été dépassé. La durée de préalarme (temps de préalarme) est de **60 secondes**. Si la porte est fermée pendant que la préalarme est active, elle est reverrouillée automatiquement et la préalarme réinitialisée.

4.3.5 Alarme de porte

Au terme du temps de préalarme, une alarme de porte est déclenchée. Celle-ci est réinitialisée au moyen du commutateur à clé interne ou par une autorisation d'ouverture de courte durée. Si la porte est fermée alors qu'une alarme de porte est active, la porte se verrouille et ne peut être redéverrouillée que lorsque l'alarme a été réinitialisée (sauf en cas d'actionnement du bouton d'urgence ou en cas de déverrouillage d'urgence). L'alarme de porte est également déclenchée en cas d'« effraction » de la porte.

4.3.6 Déverrouillée

L'alimentation électrique de l'élément de verrouillage est interrompue durablement. La porte peut être franchie sans déclencher d'alarme.

4.3.7 Verrouillée

L'élément de verrouillage est alimenté électriquement par la centrale de portes. La sécurisation de voie de secours est « active » et le franchissement n'est possible pour les personnes non autorisées que lorsqu'elles appuient sur le bouton d'urgence, qui déclenche une alarme.

4.3.8 Déverrouillage d'urgence

Le système d'alarmes incendie ou d'avertissement de dangers (BMA / GMA / RWA) permet de déverrouiller d'urgence la TZ300. Il s'agit d'une interruption de l'alimentation électrique de l'élément de verrouillage qui est sans incidence sur la sécurité.
Au terme du signal BMA, GMA, RWA, l'alarme est automatiquement réinitialisée après 60 secondes.

4.3.9 Autorisation d'ouverture directe (selon EltVTR)

Interruption de l'alimentation électrique du verrouillage électrique avec incidence sur la sécurité par un contact à ouverture lors de l'actionnement du bouton d'urgence.

4.4 Système d'alarme incendie (BMA) / avertisseur de dangers (GMA) / système d'évacuation des fumées et de la chaleur (RWA)

4.4.1 Déclenchement de l'alarme

Si le signal BMA, GMA ou RWA s'enclenche sur une centrale de porte, celle-ci est déverrouillée de manière prioritaire et une alarme locale est déclenchée (sonore au moyen du vibreur intégré ou visuelle via les DEL intégrées). L'installation reste déverrouillée jusqu'à ce que le signal soit annulé et l'alarme réinitialisée. Voir à ce sujet le point 4.4.3, Réinitialisation de l'alarme.
Le déclenchement est réalisé au moyen d'un contact à ouverture sans potentiel. Si aucune installation BMA / GMA / RWA n'est disponible, une résistance 2K doit être mise en place au niveau de l'entrée « Système d'alarme incendie » (bornes 2 + 10, bornier orange) (état à la livraison).
Lors du raccordement d'un système BAM / GMA, la résistance 2K doit être retirée de l'entrée de déverrouillage de secours de la TZ300 (bornes 2 et 10) et connectée en série avec le contact à ouverture du système BMA / GMA.

4.4.2 Surveillance du câblage selon prEN 13637

Pour les installations selon prEN 13637, le câble entre le système d'alarme incendie et la centrale de porte doit être surveillé. A cet effet, une résistance 2K doit être disposée en série avec le contact à ouverture au niveau de la sortie du « Système d'alarme incendie ».

4.4.3 Réinitialisation / acquittement de l'alarme

Au terme du signal BMA, l'alarme est automatiquement réinitialisée après 60 secondes. Les signaux visuels et sonore de la TZ300 s'éteignent et la centrale de porte verrouille la porte.
Pour réinitialiser l'installation avant écoulement des 60 secondes, utiliser le bouton à clé interne de la TZ300.
En tournant la clé vers la gauche (pendant plus de 1 seconde), l'installation est déverrouillée après la réinitialisation. En tournant la clé vers la droite, l'installation est verrouillée après la réinitialisation.

5 Utilisation

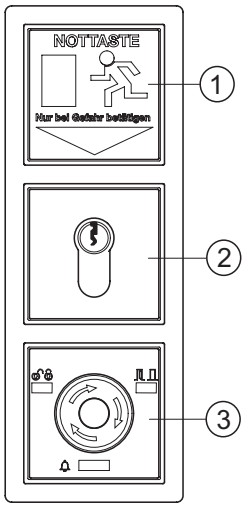

1 Panneau de voie de secours
2 Bouton à clé
3 Module de commande avec bouton d'urgence

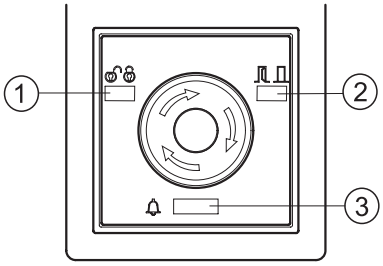

1 DEL « Verrouillage »
2 DEL « Etat de porte »
3 DEL « Alarme »

N°	Affichage	Couleur	Signification
1		Rouge	Verrouillée
		Vert	Déverrouillée
		Clignote en vert (au rythme d'une seconde)	Autorisation d'ouverture de courte durée
2		Rouge	Porte fermée
		Vert	porte ouverte
3		Jaune	alarme
		Clignote en jaune (au rythme d'une seconde)	Préalarme
		Clignote en jaune	Défaillance

5.1 Commande de la centrale de porte TZ300 au moyen du bouton à clé

Déverrouillage de la porte
Lors du déverrouillage, les éléments de verrouillage sont désactivés par une personne autorisée.
La porte peut être ouverte.

▶ Tourner la clé sur la gauche et la maintenir ainsi pendant env. 1 seconde.

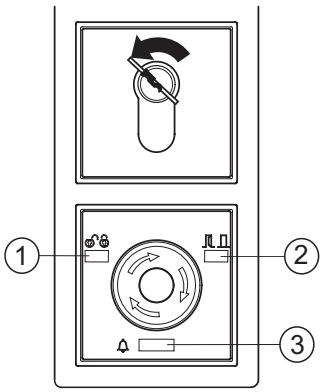

La DEL 1 s’allume en vert. La porte est déverrouillée.

Verrouillage de la porte
Lors du verrouillage, les éléments de verrouillage sont activés par une personne autorisée. La porte ne peut pas être ouverte.

Conditions préalables :
La porte est fermée, sinon une préalarme est déclenchée.

▶ Tourner la clé vers la droite.

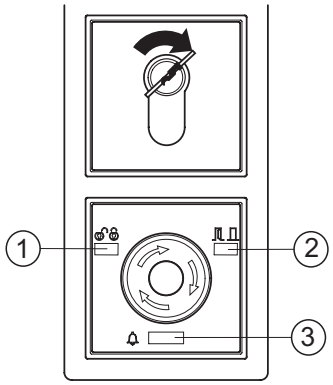

Les DEL 1 et 2 s'allument en rouge. La porte est verrouillée.

Déverrouillage de la porte pour une durée limitée (autorisation d'ouverture de courte durée = 20 secondes)
Lors de l'autorisation d'ouverture de courte durée, la porte est déverrouillée pendant une durée de 20 secondes par une personne autorisée. Après écoulement du temps d'autorisation d'ouverture, la porte est de nouveau verrouillée.

- Si la porte n'est pas fermée après écoulement du temps d'autorisation d'ouverture, une préalarme est déclenchée.
- Si la porte est fermée avant écoulement du temps d'autorisation d'ouverture, elle est reverrouillée (annulation).
- Si pendant le temps d'autorisation d'ouverture, une nouvelle autorisation d'ouverture de courte durée est déclenchée, le temps d'autorisation d'ouverture est réinitialisé (réenclenchement).

Condition préalable :
La porte est verrouillée.

▶ Tourner la clé vers la droite.

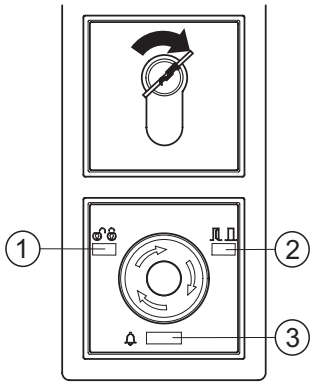

La DEL 1 clignote en vert. La porte est déverrouillée pour le temps d'autorisation d'ouverture préréglé de 20 secondes. A l'annulation, la DEL redevient rouge.

5.2 Ouverture des portes et déclenchement de l'alarme en cas d'urgence

L'actionnement du bouton d'urgence désactive les éléments de verrouillage de la porte correspondante (autorisation d'ouverture directe).
Si un système d'alarme incendie ou similaire connecté se déclenche, les éléments de verrouillage sont désactivés automatiquement (déverrouillage d'urgence).

▶ Appuyer sur le bouton d'urgence.

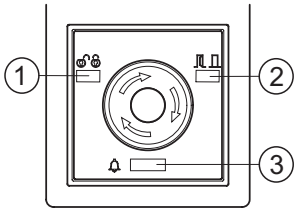

La DEL 1 s'allume en vert et la DEL 3 en jaune. La porte est déverrouillée.
L'alarme est déclenchée

5.3 Acquittement des alarmes

Les alarmes sont actives dans la centrale de portes jusqu'à ce que la cause de l'alarme est éliminée et que l'alarme a été acquittée sur la centrale de porte. (Exception : déverrouillage d'urgence par BMA, GMA, RWA. Dans ce cas, une réinitialisation automatique a lieu après 60 secondes, voir point 4.4.3)

5.3.1 Réinitialisation du bouton d'urgence

Après l'élimination du cas d'urgence, le bouton d'urgence doit être réinitialisé.

- Retirer le cache du bouton d'urgence.
- Tourner le bouton d'urgence vers la droite.
  Le bouton d'urgence revient à sa position initiale.
- Remettre en place le cache.
- Acquitter l'alarme.

5.3.2 Acquitter l'alarme

Condition préalable :
La cause de l'alarme est éliminée.

Pour acquitter l'alarme et verrouiller la porte

- Tourner la clé vers la droite.

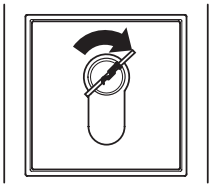

Pour acquitter l'alarme et déverrouiller la porte

- Tourner la clé vers la gauche.

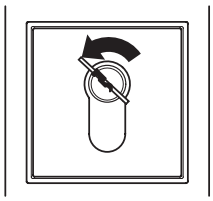

L'alarme de porte peut également être acquittée via l'entrée **Déverrouillage de courte durée**.

Une alarme antisabotage ne peut être acquitté que 30 secondes après l'élimination de la cause de l'alarme.
Pour la durée du temps d'antisabotage, la TZ300 est verrouillée par priorité. L'autorisation d'ouverture est cependant possible au moyen du bouton d'urgence.

Si l'alarme ne peut pas être acquittée par l'actionnement du bouton à clé, il se peut qu'une nouvelle alarme soit active. Si par ex. le cache n'est pas remis en place après le réarmement du bouton d'urgence, une alarme antisabotage est déclenchée après l'acquittement de l'autorisation d'ouverture -> la centrale de porte est verrouillée. Ceci se manifeste par une modification du signal sonore.

5.4 Message d'alarme

Un vibreur intégré ainsi que la DEL d'alarme jaune 3 attirent l'attention sur une utilisation abusive de l'installation ou sur des situations d'urgence.

Par principe, une alarme ne peut être acquittée que lorsque sa cause est éliminée.

Alarme	DEL d'alarme	Klaxon d'alarme
Préalarme	Témoin jaune clignotant (1 sec. activé, 1 sec. désactivé)	Signal sonore à 2 bips
Alarme de porte	Témoin jaune allumé en continu	Signal sonore continu de 2 secondes
Alarme antisabotage	Témoin jaune allumé en continu	Signal sonore à 4 bips
Alarme - autorisation d'alarme via le bouton d'urgence - déclenchement BMA / GMA	Témoin jaune allumé en continu	Signal sonore continu de 4 secondes
Défaillance du système	Témoin jaune clignotant par intervalles de 2 sec	Absence de signal sonore

5.5 Elimination des alarmes et défaillances du système

Etat d'alarme	Cause de l'alarme	Elimination de l'alarme
Préalarme	La porte n'est pas fermée après écoulement du temps d'autorisation d'ouverture	▶ Fermeture de la porte
	Absence du message de fermeture	▶ Déverrouillage de la porte
Alarme de porte	Absence du message de fermeture	▶ Fermer la porte ▶ Contrôle du contact de porte
	Absence du message de verrouillage	▶ Contrôle de l'élément de verrouillage
Alarme antisabotage	Le contact antisabotage de la centrale de porte n'est pas fermé (sur les modèles à encastrer uniquement).	▶ Fermer le contact ▶ Remettre en place le cache ▶ Après écoulement du temps d'antisabotage, acquitter l'alarme
	Le contact d'antisabotage du bouton à clé n'est pas fermé	
Alarme	Le bouton d'urgence de la TZ300 a été actionné (autorisation d'ouverture directe)	▶ Réinitialiser de bouton d'urgence de la centrale de porte
	Le fusible de TST300 s'est déclenché	▶ Contrôler le fusible ▶ Remplacer le fusible
	Déverrouillage d'urgence via le BMA, GMA ou RWA connecté	▶ Contrôler le BMA, GMA ou RWA et désactiver le signal du déverrouillage d'urgence ▶ Contrôler l'entrée de la centrale de porte correspondante
	La résistance 2K entre les bornes 2 et 10 n'est pas en place si aucun BMA, GMA, RWA n'est connecté	▶ Placer la résistance 2K entre les bornes 10 et 2.
	La polarité de l'élément de verrouillage est inversée. La DEL du bouton d'urgence s'allume et s'éteint. Les autres DEL restent éteintes. (Sur les blocs d'alimentation NET220 et NT19.2-24. Sur les blocs d'alimentation plus puissants, le fusible est déclenché.)	▶ Couper immédiatement l'alimentation électrique et corriger le branchement.
	L'élément de verrouillage n'est pas raccordé	▶ Raccorder l'élément de verrouillage
	Le pontage du FTÖ331U n'a pas été retiré. Le FTÖ332 a été raccordé sans RP220 Court-circuit dans le câble d'alimentation de l'élément de verrouillage	▶ Retirer le pontage du FTÖ331 ▶ Contrôler le câble d'alimentation de l'élément de verrouillage quant à un court-circuit. ▶ Raccorder le FTÖ332 avec RP220 ▶ Actionner le bouton d'urgence ▶ Réarmer le bouton d'urgence
	Commande défectueuse	▶ Remplacer la centrale de porte

Après l'élimination de la cause de l'alarme, l'alarme doit être acquittée au moyen du bouton à clé interne.

5.6 Panne de secteur

Lors du retour de l'alimentation électrique après une panne de secteur, la centrale de porte présente toujours le mode de service « Verrouillé ».
Elle présente toutefois l'état d'alarme si une alarme est active après le retour de l'alimentation électrique.

Mode de service avant la panne de secteur	Mode de service après la panne de secteur
Verrouillée	Verrouillée
Déverrouillé durablement	Verrouillée
Autorisation d'ouverture de courte durée	Verrouillée
Alarme	Alarme ou acquitter l'alarme si la cause de l'alarme n'est plus active

6 Schéma des connexions

6.1 Généralités

Sauf indications contraires, les schémas des connexions s'appliquent respectivement à la variante en applique et la variante à encastrer à partir de TST300, logiciel V1.0.

6.2 Identifications

Dans ces schémas de connexions, le câblage est identifié en partie comme suit :

Couleur	Abréviations jusqu'à présent selon DIN 47002	Nouvelles abréviations selon DIN CEI 757	Couleur	Abréviations jusqu'à présent selon DIN 47002	Nouvelles abréviations selon DIN CEI 757
Noir	sw	BK	Bleu	bl	BU
Marron	br	BN	Violet	vi	VT
Rouge	rt	RD	Gris	gr	GY
Orange	or	OG	Blanc	ws	WH
Jaune	ge	YE	Rose	rs	PK
Vert	gn	GN	Turquoise	tk	TQ

6.3 Consommation de courant

Lors du raccordement d'appareils externes, veiller au courant absorbé total.

- Puissance de sortie des appareils externes via un bloc d'alimentation standard :
  - Variante à encastrer (NET220) : 24 V CC / max. 350 mA
  - Variante en applique (NT19.2-24) : 24 V CC / max. 650 mA
- Puissance de sortie pour les appareils externes via un bloc d'alimentation externe (Net24-5, Logo) : 0,8 A

Consommateur	Consommation en mA (approx.)	Consommateur	Consommation en mA (approx.)
Centrale de portes TZ300	120	Serrure à code numérique CTI / CTS V	50
Module de commande TST300	100	Signal lumineux SLE220	85
		Feu flash BLE220	90
		Klaxon avec feu flash	110
Aimant de maintien MA500	250	Klaxon SLH220	16
Système d'ouverture de porte de secours FTÖ331	160	Bouton à clé avec DEL SCT222	30
Système d'ouverture de porte de secours FTÖ332	105		
Carte à relais RP220	10	GCFP401 Empreinte digitale	200
		GCRR200 Lecteur de cartes	100
GCDU100 Module de porte simple	30	GCVR200 Lecteur de cartes	100
GCDU200 Module de porte	120	Contacteur de fumée RS5	19
GCMU200 Module maître	120		
GCMDU200	120	IQ Lock EM / EM DL, modèle 24V	210
GCMU524 Module maître	130	IQ Lock EL / EL DL avec commande MST210	250

6.3.1 Exemples pour le calcul du courant absorbé total

Exemple 1 : Porte d'évacuation à 1 battant avec 1x TZ300SN UP (120 mA), 1X FTÖ331 (160 mA), 1X SLE220 (85 mA)
Courant absorbé total de tous les appareils = 365 mA ; appareils externes = 245 mA (sans TZ300)
Résultat : le bloc d'alimentation NET220 de 500 mA du TZ300SN UP est suffisant.

Exemple 2 : Porte d'évacuation à 2 battants avec TZ300SN AP (120 mA), 2x MA500 (a' 250 mA), SCT222 (30 mA), RP220 (10 mA) IQ Lock EM DL 24V (210 mA)
Courant absorbé total de tous les appareils = 870 mA ; appareils externes = 750 mA (sans TZ300)
Résultat : le bloc d'alimentation NT19.2-24 de 800 mA du TZ320SN AP n'est pas suffisant.
Solution 1 : utiliser un bloc d'alimentation distinct pour l'IQ Lock EM DL (NT6.3-24, 260 mA, N° 109637)
Solution 2 : utiliser le TZ300S sans bloc d'alimentation et réaliser l'alimentation électrique à partir d'un bloc d'alimentation externe.
(Par ex. : NT24-5, 24V, 5 A N° 111182 ou bloc d'alimentation Siemens Logo 24V, 1,3 A N° 078401)

6.4 Centrales de portes

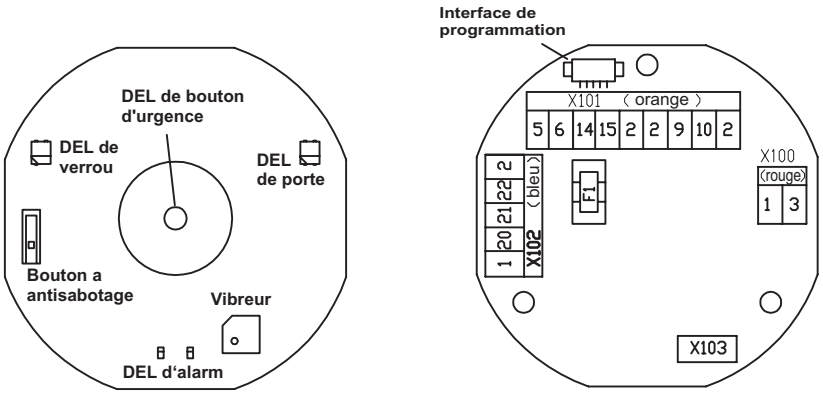

6.4.1 Centrale de porte TZ300 (bornes, fusibles)

Fusible

Désignation	Valeur	Descriptif
F1	1,5 A, SMF 125 V, action instantanée	24 V externe

Eléments de commande / d'affichage

- DEL de verrou
- DEL de porte
- DEL d'alarme
- Vibreur (75 dB à une distance d'env. 50 cm)

Caractéristiques techniques

Puissance absorbée : 100mA

Tension d'alimentation pour les appareils externes :

- avec le bloc d'alimentation standard de la TZ300 : A encastrer : NET220, max 350 mA ; En applique : NT19.2-24, max. 650 mA
- avec un bloc d'alimentation externe : max. 800 mA (n'utiliser que des blocs d'alimentation vali dés par GEZE)

Affectation des bornes

Bornes à fiche/vis, section maximale de câble : 1 mm²

		Borne	Fonction	
X103	Connecteur plat pour bouton à clé GEZE			
X100	Bornier rouge	1	Alimentation GDN	
		3	Alimentation 24 V CC	
X101	Bornier orange	5	Elément de verrouillage, +, 24 V CC	
		6	Elément de verrouillage, -, GDN	
		14	Acquittement porte verrouillée	
		15	Acquittement porte fermée	
		2	24 V CC	
		2	24 V CC	
		9	Entrée d'autorisation d'ouverture de courte durée	
		10	Entrée de déverrouillage d'urgence	
		2	24 V CC	
X102	Bornier bleu	2	24 V CC	
		22	N°, sortie d'alarme	max. 1A, 24 V CC
		21	Com, sortie d'alarme	
		20	NC, sortie d'alarme	
		1	GND	

6.4.2 Consignes concernant le schéma des connexions

Les consignes s'appliquent au schéma des connexions ci-dessous des différents modèles de la centrale de portes TZ300.

1) Protection du réseau sur site
2) Séparer les côtés primaire et secondaire dans l'espace.
   Sur la TZ300S, le bloc d'alimentation est monté en externe.
3) TZ300SN UP (à encastrer) : Classe de protection II, le conducteur de terre n'est pas raccordé.
   TZ300SN AP (en applique) : Classe de protection I avec contrôle du conducteur de terre selon VDE 0100.
4) A la livraison, la résistance 2K est en place.
   Lors du raccordement d'un BMA, GMA ou RWA, retirer la résistance et la connecter en série avec le contact à ouverture du BMA, GMA, RWA (voir schéma « Déverrouillage d'urgence via BMA, GMA, RWA »).
5) Contact fermé, lorsque la porte est fermée.
6) Le pontage est nécessaire en cas de raccordement d'un klaxon ou d'une sirène GEZE.

6.4.3 Centrale de portes TZ300S, TZ300SN

S = avec bouton à clé GEZE
SN = avec bouton à clé GEZE et bloc d'alimentation

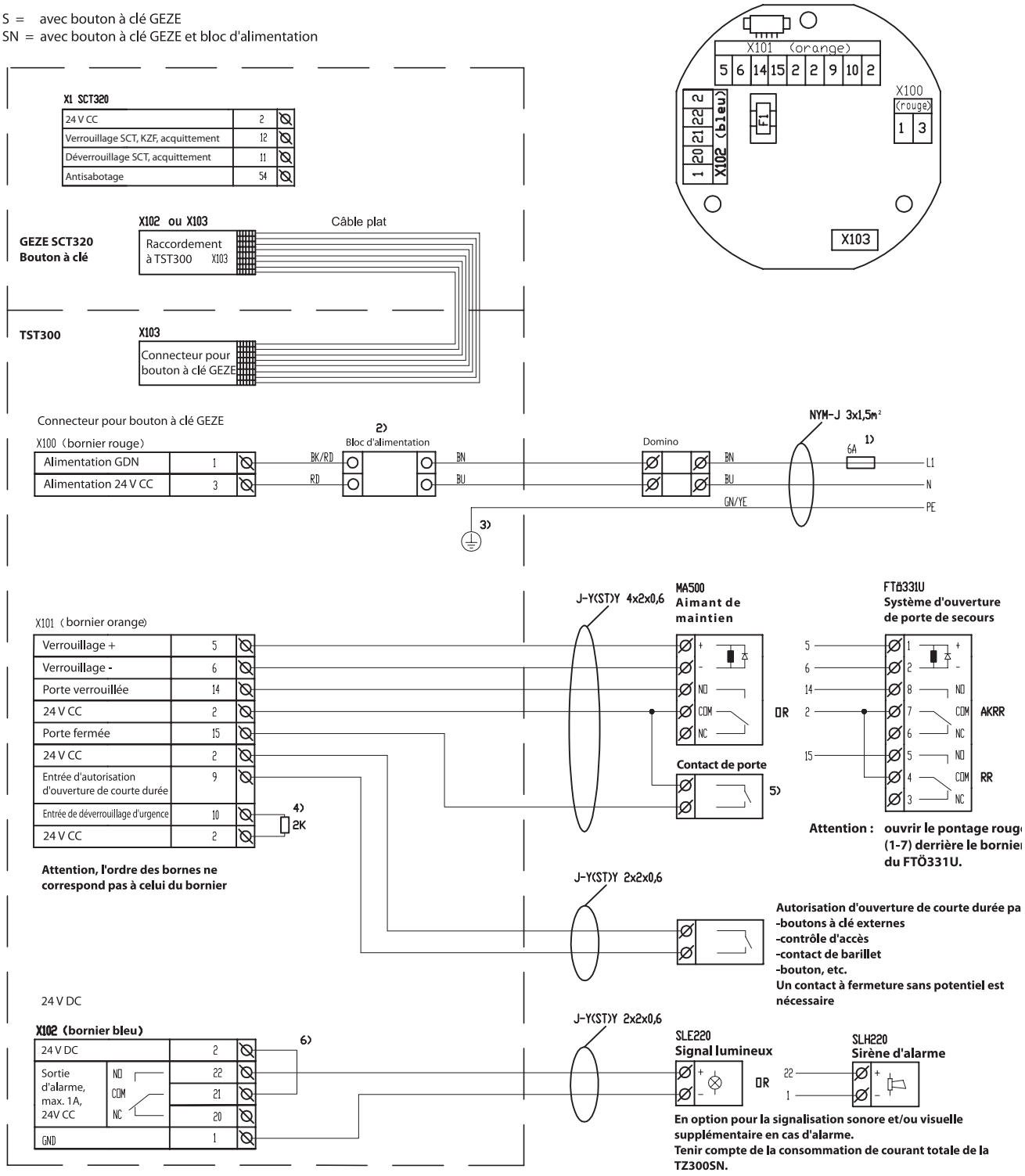

Remarques concernant le schéma des connexions, voir chapitre 6.4.2.

6.4.4 Surveillance de porte sans élément de verrouillage TZ300SN, TZ300S

Utilisation par ex. pour la surveillance d'une porte

Fonction :
La porte peut être franchie à tout moment grâce aux ferrures antipanique.
Si la porte est ouverte par des personnes non autorisées, une alarme de porte est activée, qui déclenche une alarme sonore et visuelle via les systèmes de signalisation internes.
L'alarme de porte reste active jusqu'à ce que la porte est refermée et que l'alarme a été réinitialisée au moyen du bouton à clé interne ou l'entrée d'autorisation d'ouverture de courte durée.
Un franchissement autorisé est possible par le déclenchement d'une autorisation d'ouverture de courte durée ou par le déverrouillage permanent.

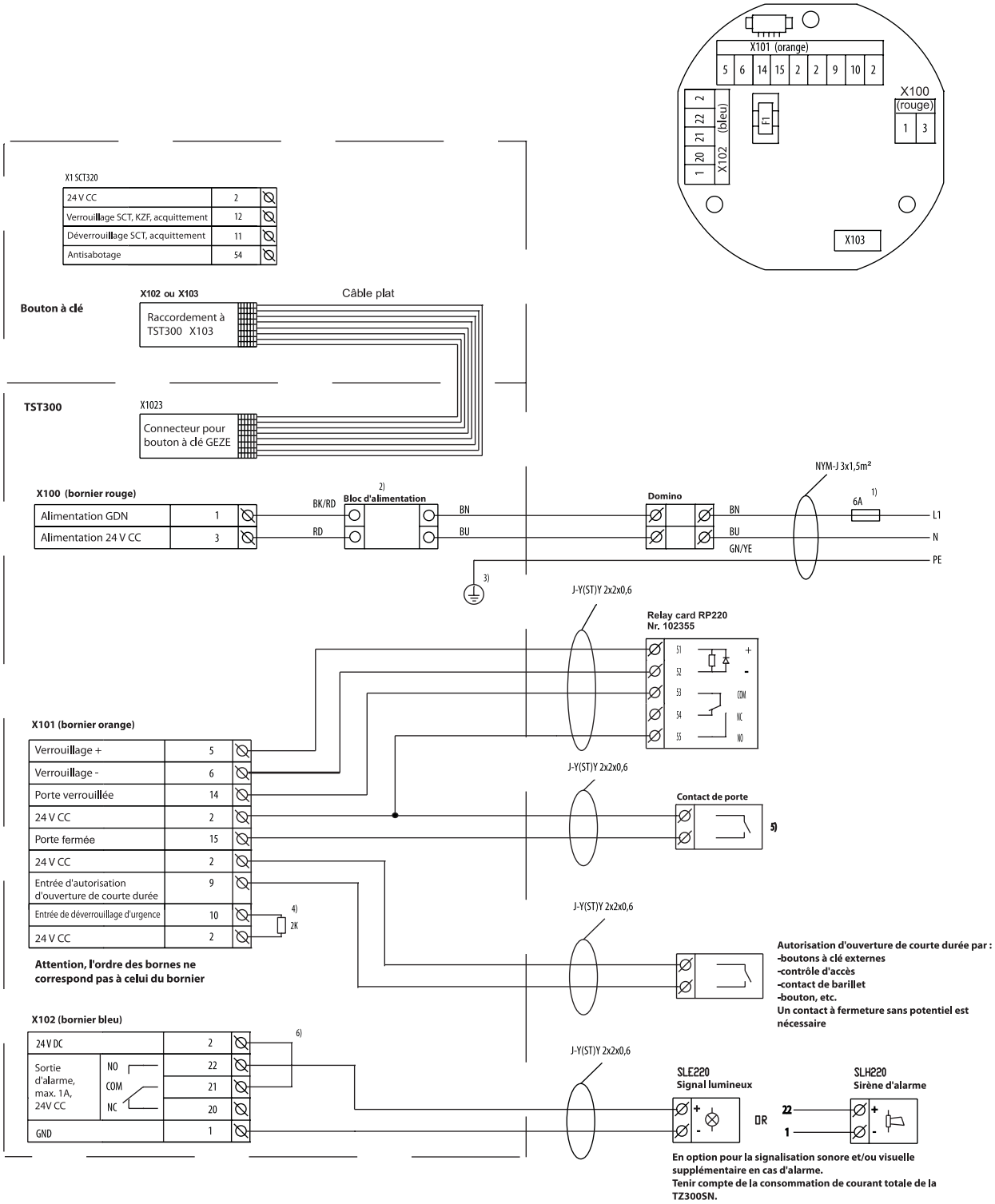

6.4.5 Déverrouillage d'urgence par BMA, GMA, RWA

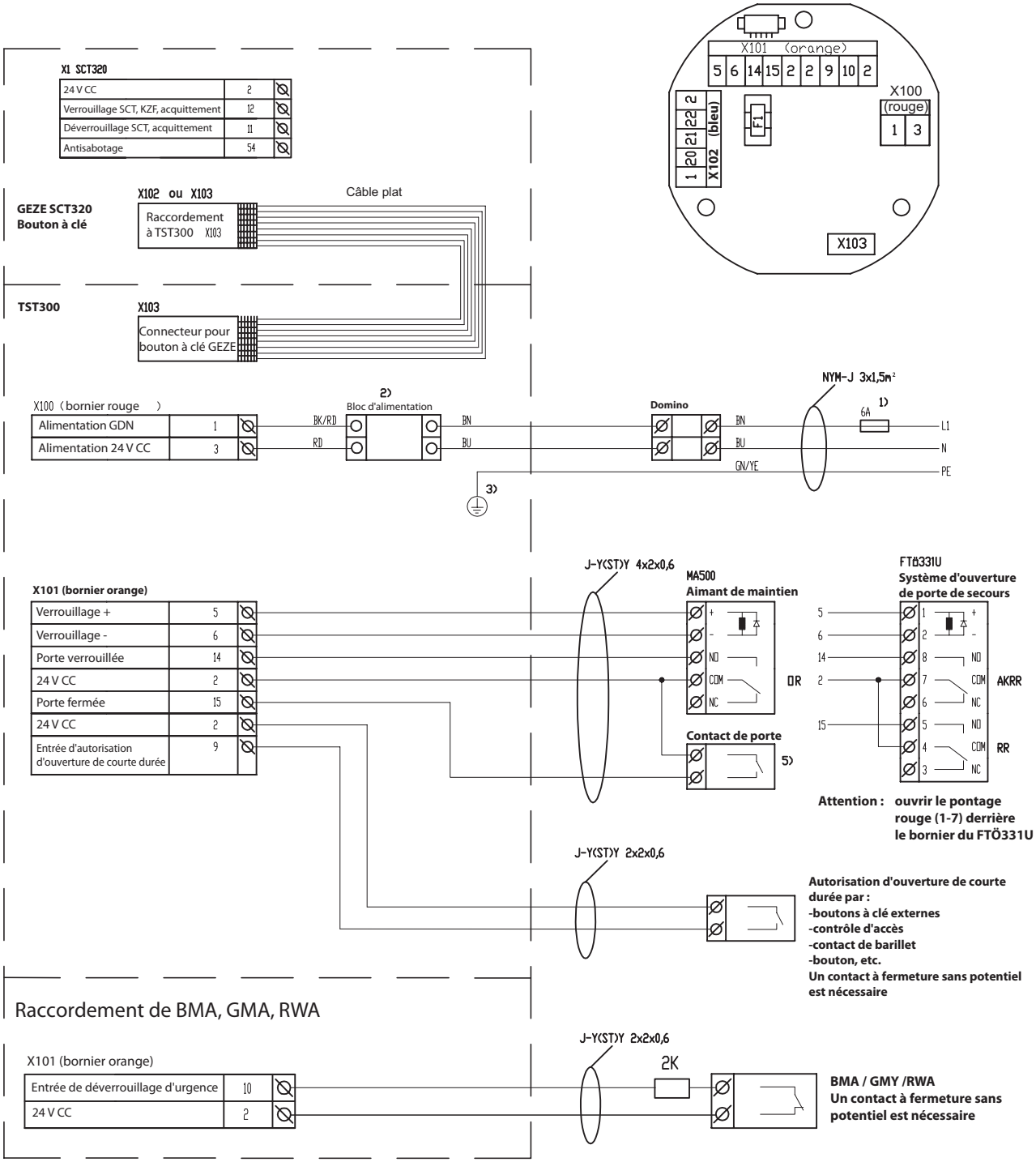

En cas de raccordement de BMA, GMA RWA, la résistance 2K, qui est fixée à la livraison aux bornes 2 et 10 de la TZ300, doit être retirée et placée en ligne avec le contact à ouverture du dispositif de déclenchement.
L'alarme se réinitialise automatiquement après 60 secondes, dès que la cause de l'alarme a été éliminée (contact refermé).

Remarques concernant le schéma des connexions, voir chapitre 6.4.2.

6.5 Eléments de verrouillage

En cas de plusieurs éléments de verrouillage, câbler les enroulements en parallèle et les acquittements en série.

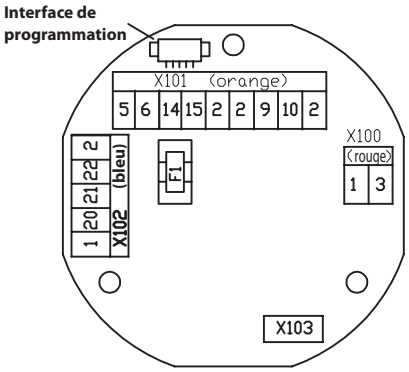

6.5.1 Aimant de maintien MA500 (portes à un battant)

TST300 - X101 (bornier orange)

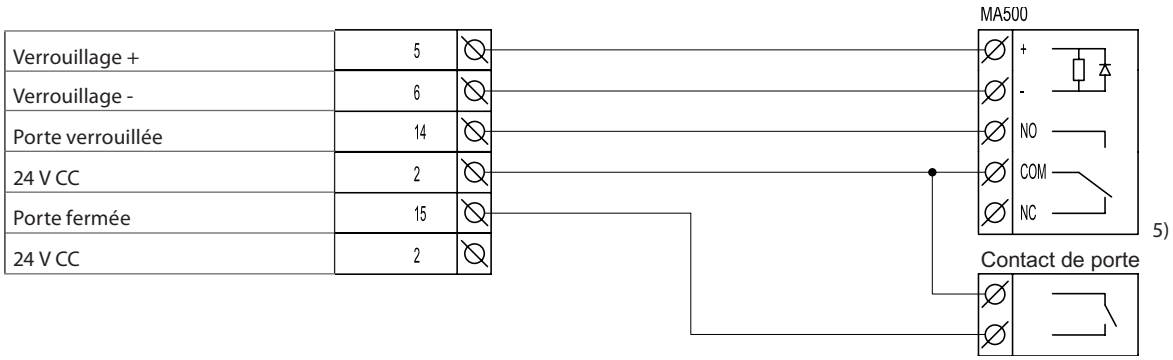

6.5.2 Aimant de maintien MA500 (portes à deux battants)

TST300 - X101 (bornier orange)

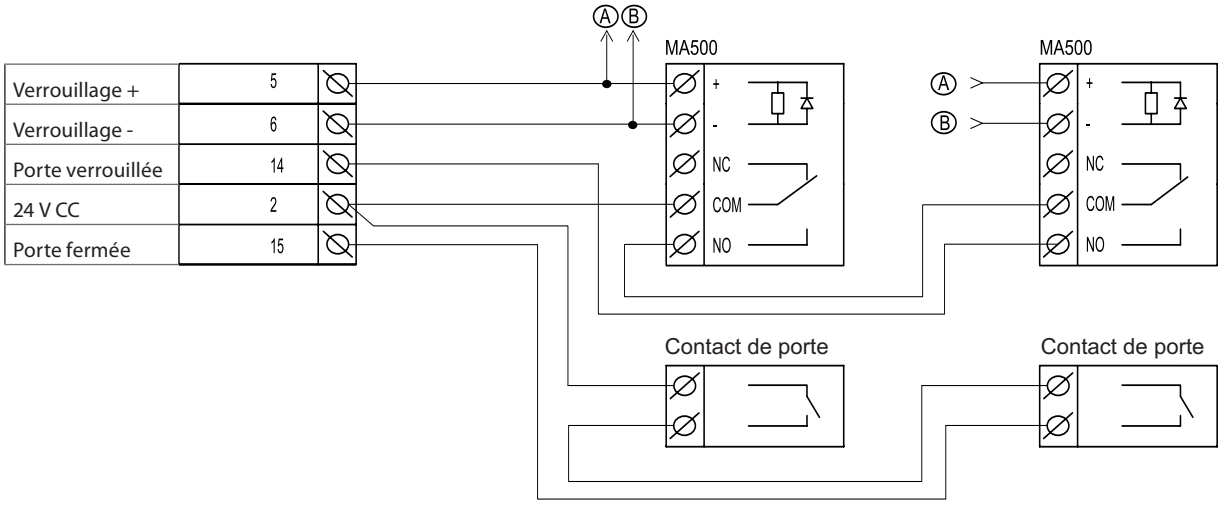

6.5.3 Dispositif d'ouverture de porte d'évacuation TYP331U DIN droite/gauche (portes à un battant)

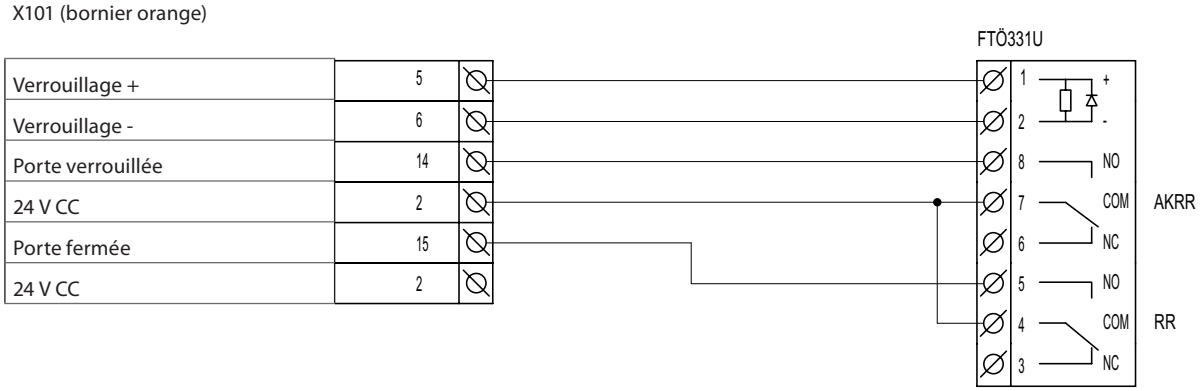

▶ Attention : Ouvrir le pontage rouge (1-7) derrière le bornier du FTÖ331U.

6.5.4 Dispositif d'ouverture de porte d'évacuation TYP331U DIN droite/gauche (portes à deux battants)

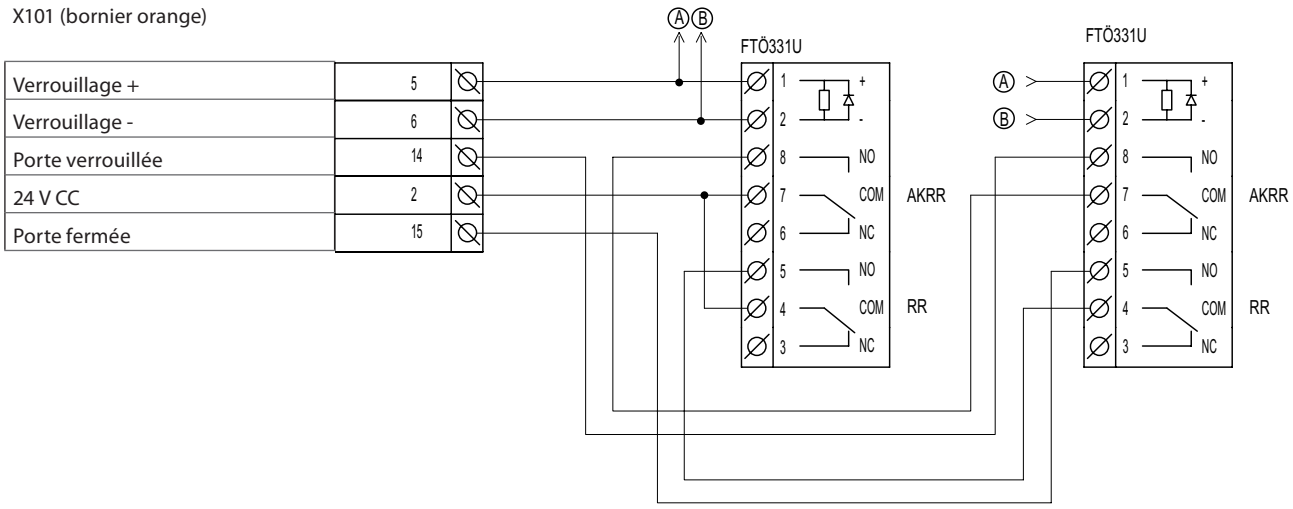

▶ Attention : Ouvrir le pontage rouge (1-7) derrière le bornier du FTÖ331U.

6.5.5 Dispositif d'ouverture de porte d'évacuation TYP331 DIN droite/gauche (portes à un battant)

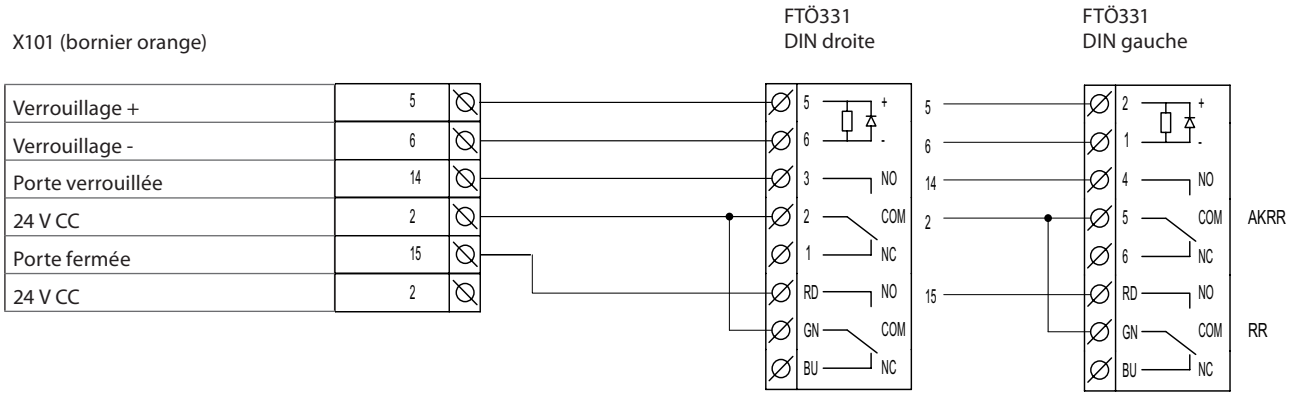

Remarques concernant le schéma des connexions, voir chapitre 6.4.2.

6.5.6 Dispositif d'ouverture de porte d'évacuation TYP331 DIN droite (portes à deux battants)

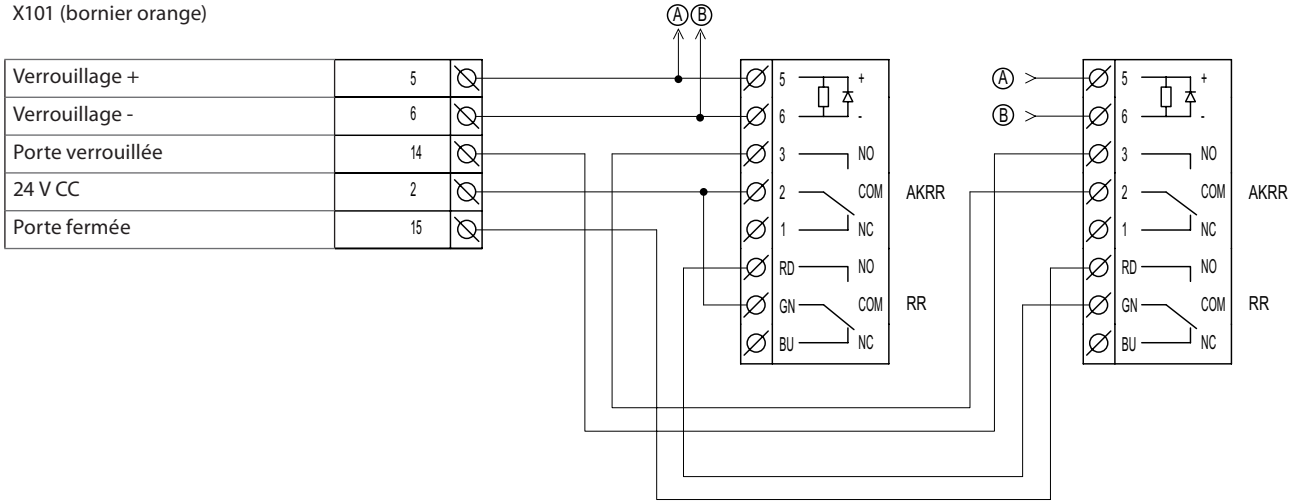

6.5.7 Dispositif d'ouverture de porte d'évacuation TYP331 DIN gauche (portes à deux battants)

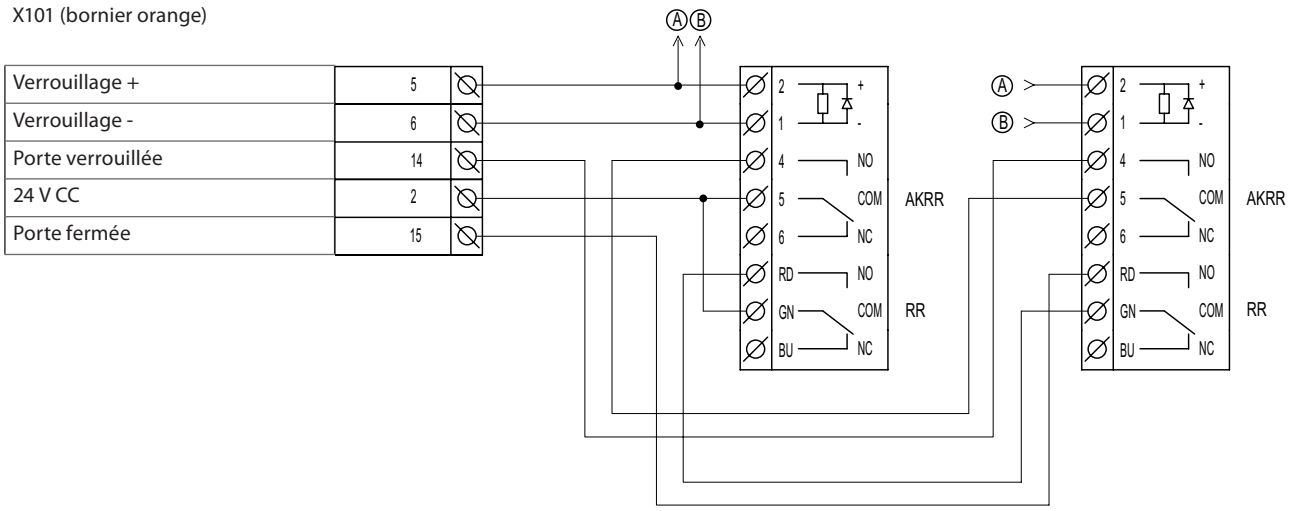

6.5.8 Dispositif d'ouverture de porte d'évacuation TYP332 (portes à un battant)

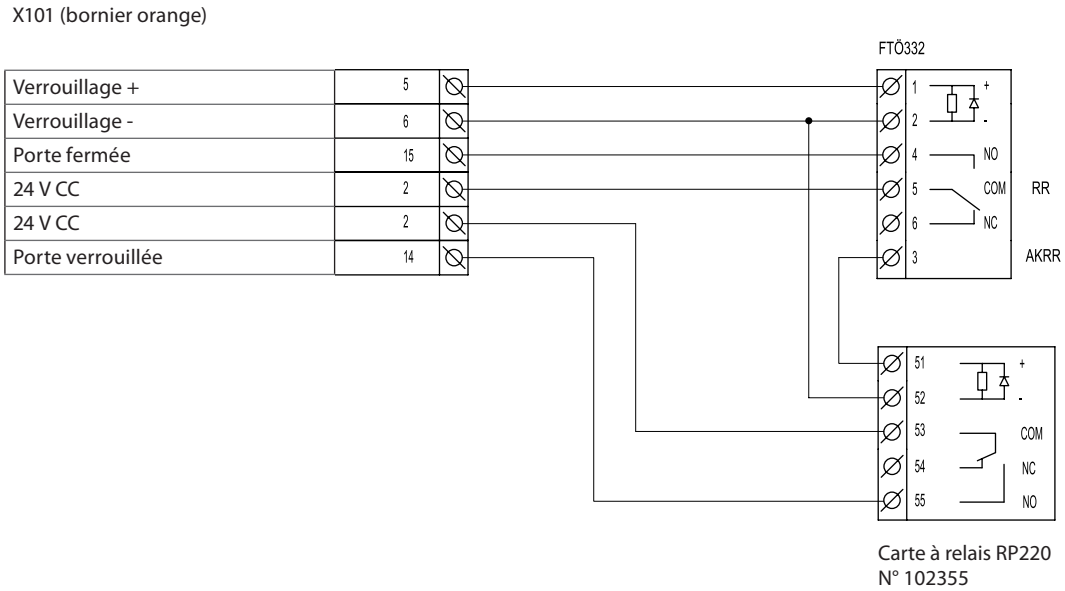

6.6 Bouton à clé

6.6.1 Bouton à clé SCT320 de l'autorisation d'ouverture de courte durée

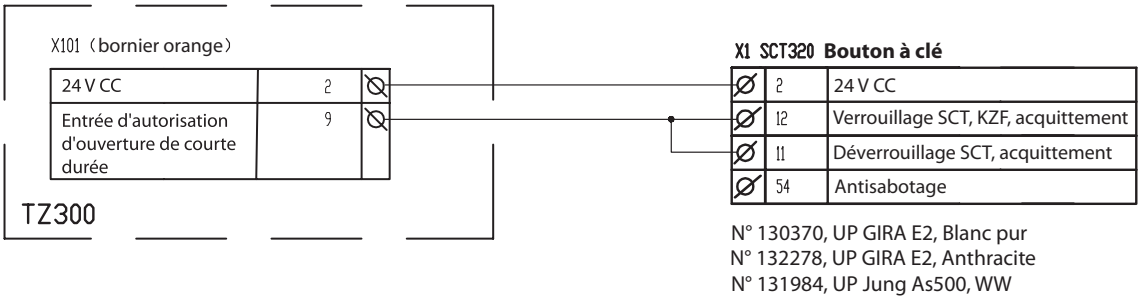

N° 130370, UP GIRA E2, Blanc pur
N° 132278, UP GIRA E2, Anthracite
N° 131984, UP Jung As500, WW

6.6.2 Bouton à clé SCT220 de l'autorisation d'ouverture de courte durée

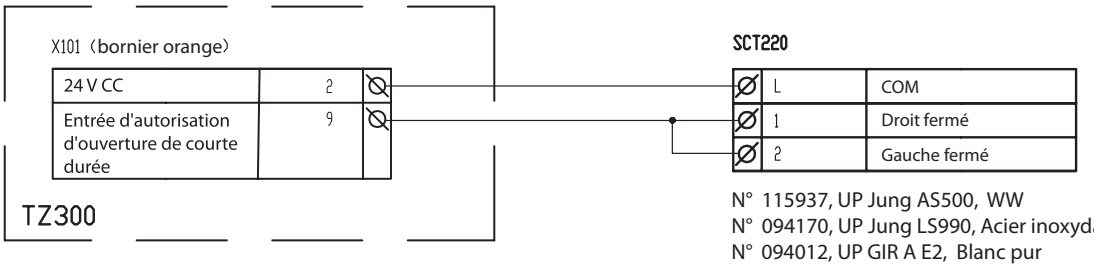

N° 115937, UP Jung AS500, WW
N° 094170, UP Jung LS990, Acier inoxydable
N° 094012, UP GIR A E2, Blanc pur

6.6.3 Bouton à clé SCT221 / SCT de l'autorisation d'ouverture de courte durée

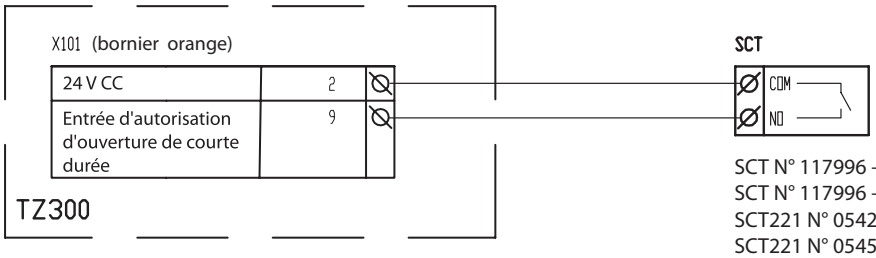

SCT N° 117996 + 024467 UP AS500
SCT N° 117996 + 024467 + 120503 AP AS500
SCT221 N° 054240 + 024467 sans PHZ UP
SCT221 N° 054532 + 024467 sans PHZ UP
SCT221 N° 054245 + 024467 avec PHZ UP
SCT221 N° 054533 + 024467 avec PHZ UP

6.6.4 Bouton à clé SCT320 pour la commande externe déverrouillage, verrouillage, déverrouillage de courte durée et acquittement d'alarmes

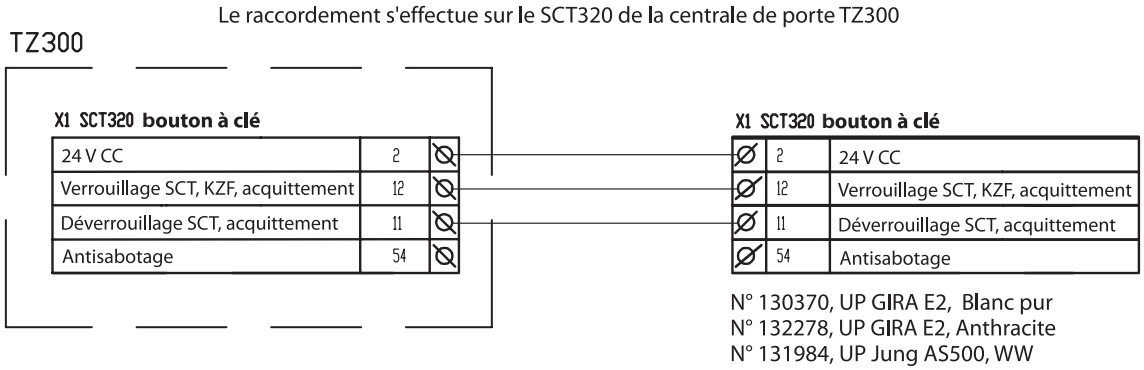

6.6.5 Bouton à clé SCT220 pour la commande externe déverrouillage, verrouillage, déverrouillage de courte durée et acquittement d'alarmes

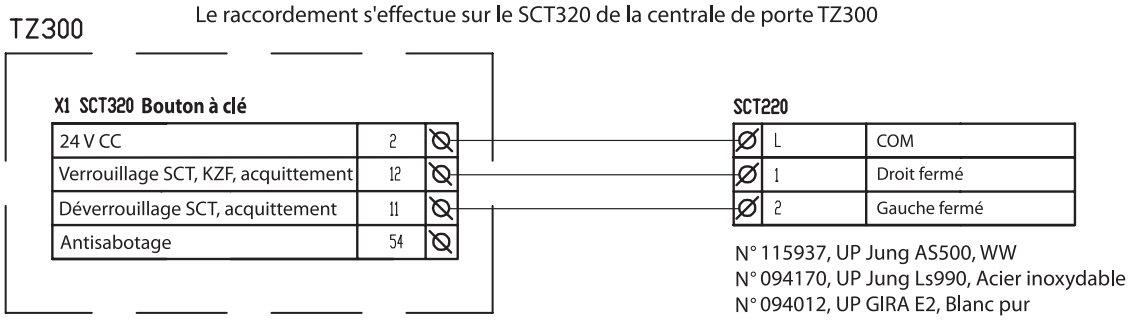

6.6.6 Bouton à clé avec affichage SCT222

Pour le raccordement du SCT222, la carte à relais RP220 est également nécessaire.

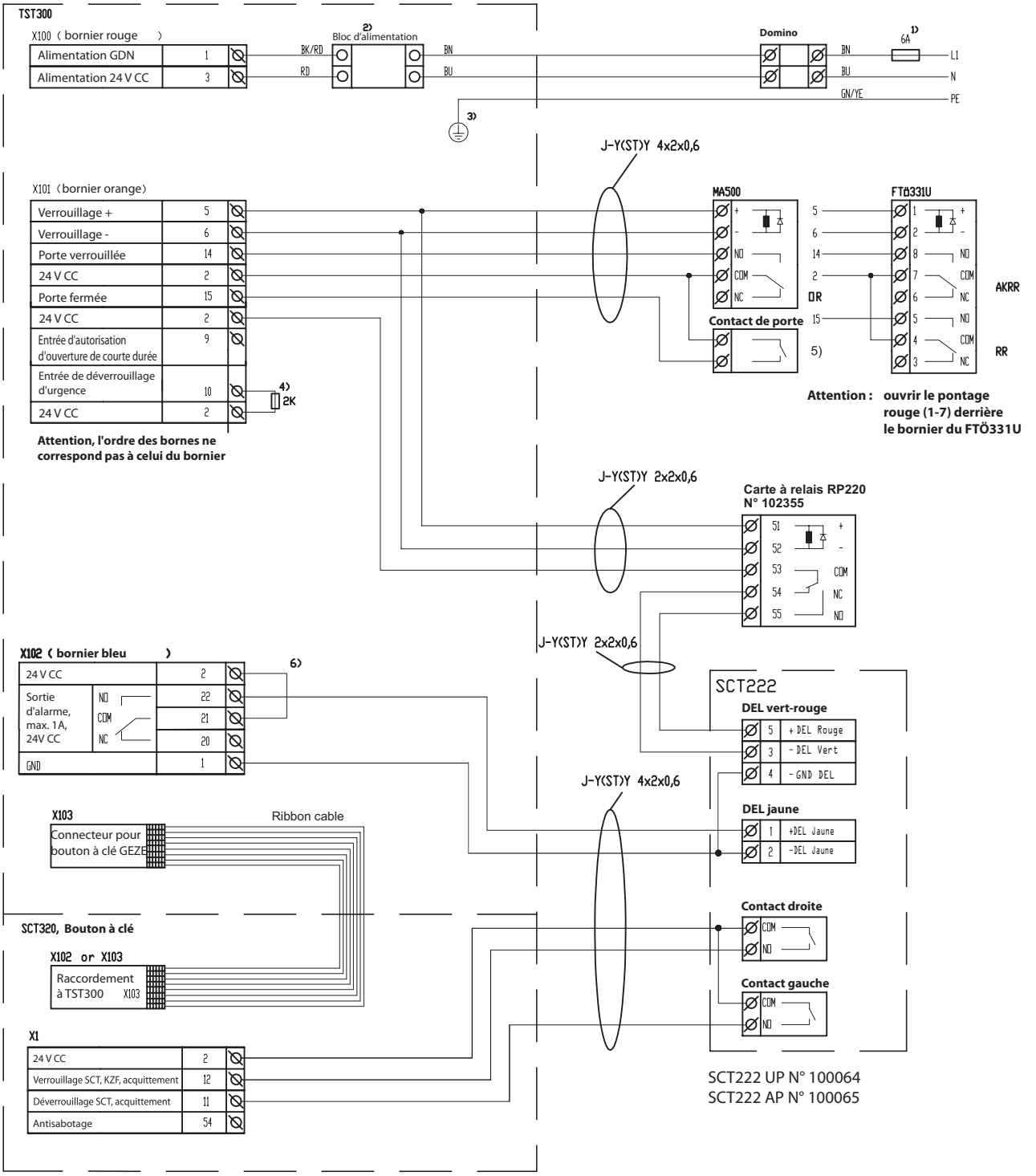

Remarques concernant le schéma des connexions, voir chapitre 6.4.2.

6.7 Contrôle d'accès

6.7.1 Serrure à code numérique Toplock CTI, CTI B

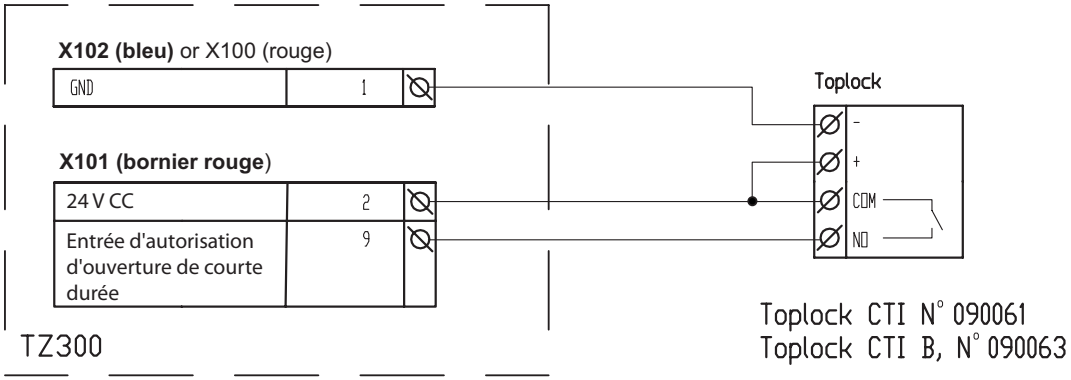

6.7.2 Serrure à code numérique Toplock CTS V, CTS BV

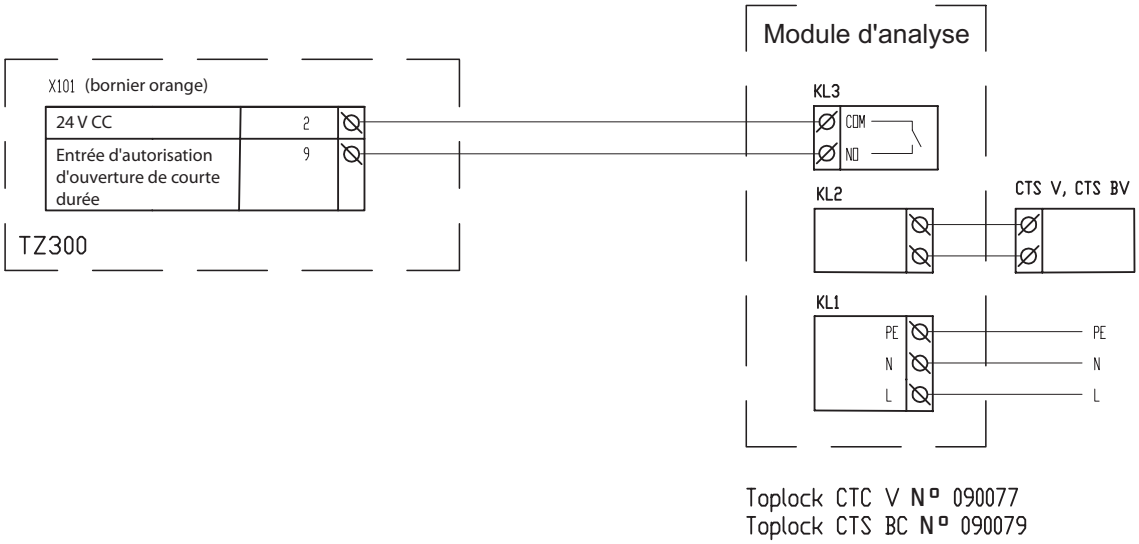

6.7.3 Contrôle d'accès

GCDU100, Module de commande de porte simple

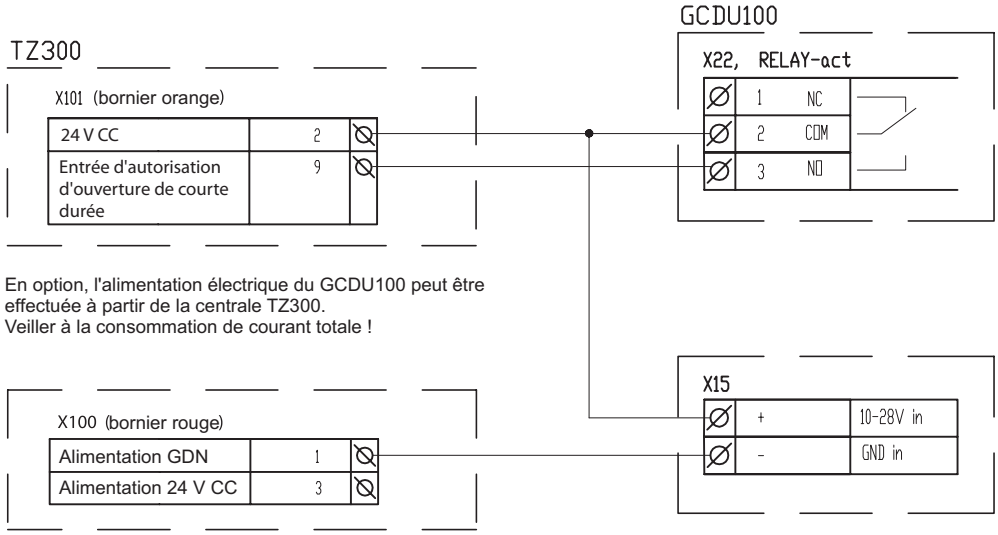

GCDU200, Module de commande de porte

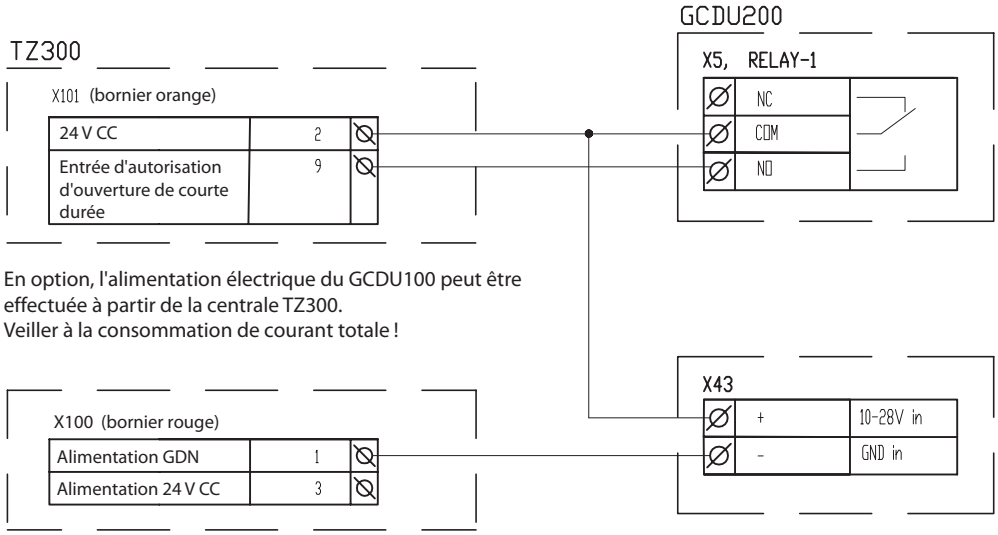

6.8 Minuterie

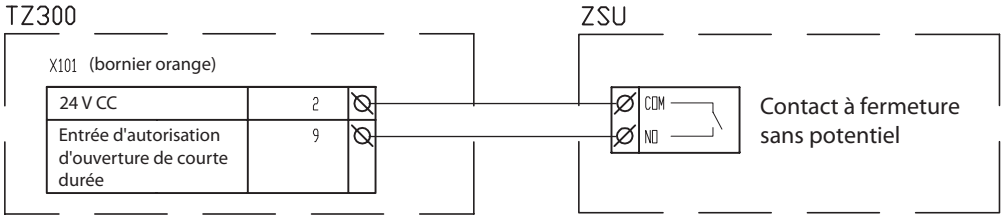

La centrale de porte est déverrouillée pour une courte durée pour la durée du contact.

6.9 IQ Lock EM, Serrures verrouillables à loquet

6.9.1 IQ Lock EM alimenté par TZ300

Pour le raccordement du IQ Lock EM, la carte à relais RP220 est également nécessaire.

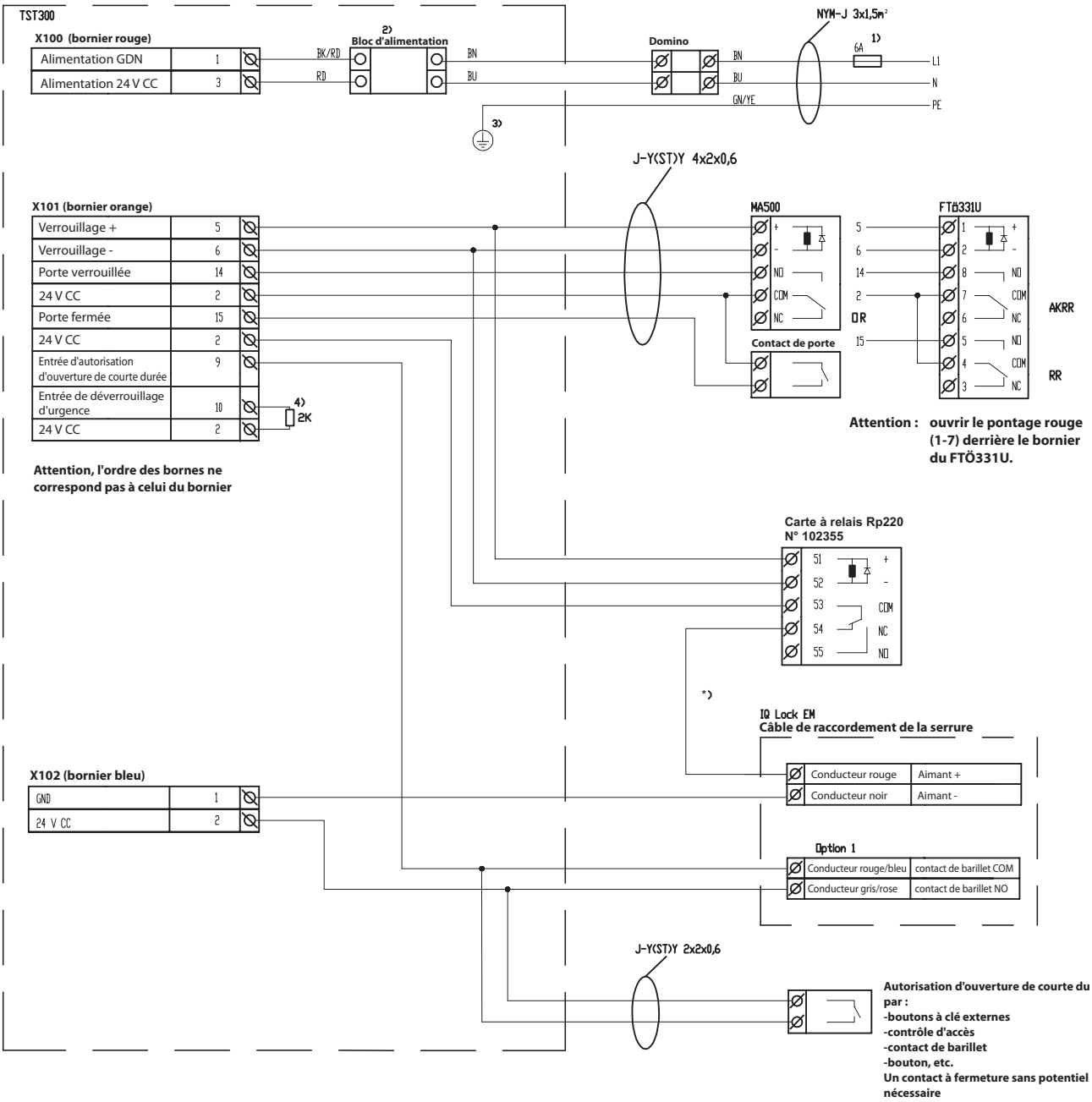

Fonction :
Si la TZ300 est verrouillée, la poignée extérieure de l'IQ Lock EM est désenclenchée.
Si la TZ300 est « déverrouillée en permanence » ou « déverrouillée pour une courte durée », la poignée extérieure est enclenchée.

Option 1 :
Si le contact de barillet de l'IQ Lock est raccordé à l'entrée de déverrouillage de courte durée, l'actionnement du barillet au moyen de la clé déclenche une autorisation d'ouverture de courte durée.
Simultanément, la TZ300 enclenche la poignée extérieure.

*) Tenir compte de la puissance absorbée totale de la TZ300.
Le cas échéant, utiliser un bloc d'alimentation séparé.

6.9.2 IQ Lock EM alimenté par bloc d'alimentation séparé

Pour le raccordement du IQ Lock EM, la carte à relais RP220 est également nécessaire.

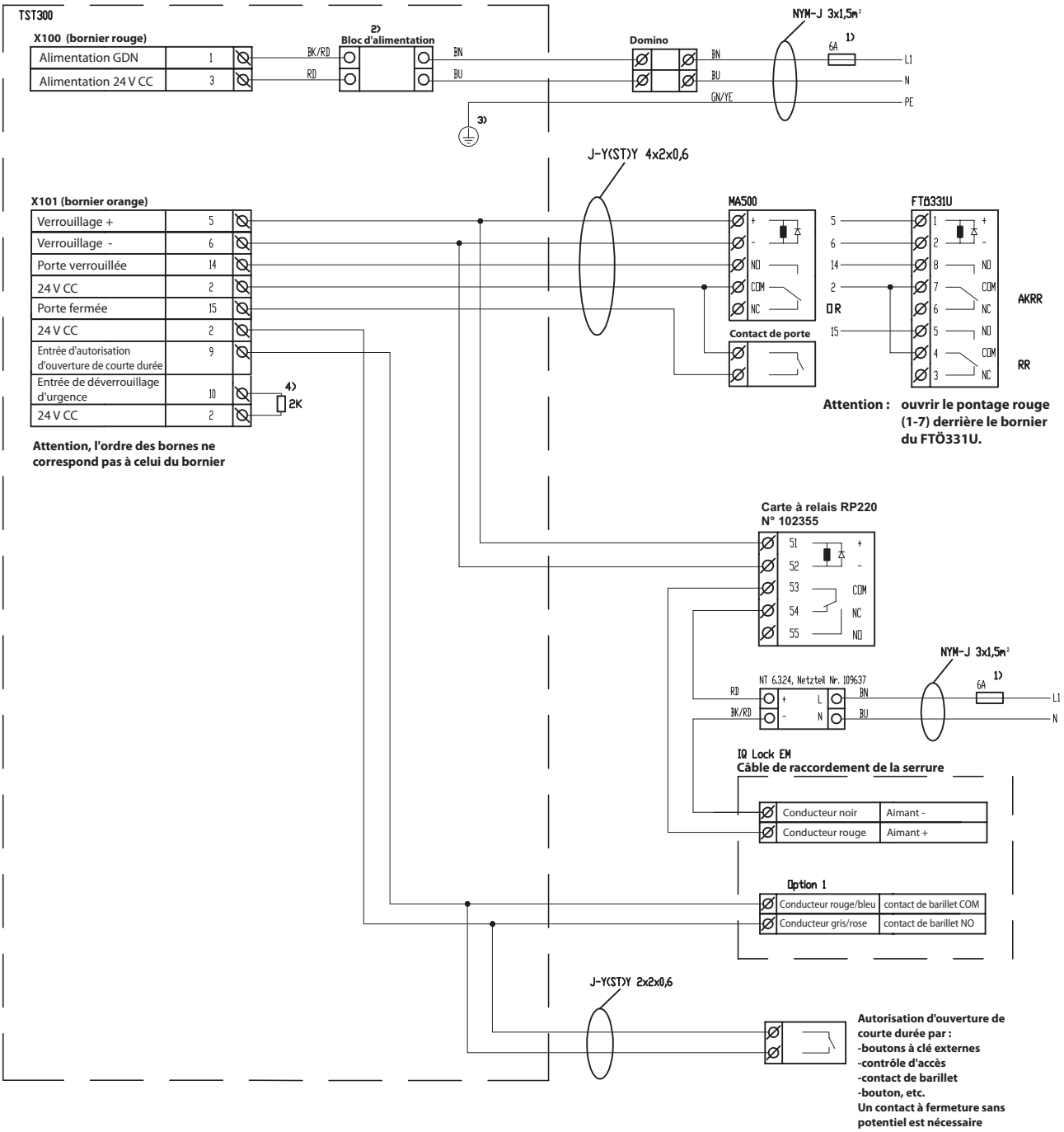

Fonction :
Si la TZ300 est verrouillée, la poignée extérieure de l'IQ Lock EM est désenclenchée.
Si la TZ300 est « déverrouillée en permanence » ou « déverrouillée pour une courte durée », la poignée extérieure est enclenchée.

Option 1 :
Si le contact de barillet de l'IQ Lock est raccordé à l'entrée de déverrouillage de courte durée, l'actionnement du barillet au moyen de la clé déclenche une autorisation d'ouverture de courte durée.
Simultanément, la TZ300 enclenche la poignée extérieure.

Remarques concernant le schéma des connexions, voir chapitre 6.4.2.

7 Annexe

7.1 Liste de contrôle pour la mise en service

	Oui	Non	Non disponible
Alimentation électrique OK			
Bord supérieur de tous les boutons d'urgence entre 850 mm et 1200 mm à partir d'OKFF			
Les identifications de tous les boutons d'urgence sont en place			
Câblage selon DIN VDE 0833, protégé contre le sabotage			
Toutes les vis de la fixation magnétique sont serrées			
Les tampons en caoutchouc des vis de la contreplaque d'adhésion sont OK			
Les surfaces magnétiques ont été nettoyées			
Le passage libre des portes est d'au moins 2000 mm			
Les dispositifs d'ouverture des portes d'évacuation sont correctement montés et protégés contre tout sabotage			
Tous les câbles sont raccordés, les câbles libres sont isolés			
L'éclairage des boutons d'urgence est allumé			
La fonction « Bouton d'urgence » est OK			
Les contacts antisabotage fonctionnent			
Le déverrouillage par bouton à clé fonctionne			
Le verrouillage par bouton à clé fonctionne			
L'acquittement de l'aimant et/ou du dispositif d'ouverture de porte fonctionne			
Les contacts de porte supplémentaires fonctionnent			
La DEL battant de porte ouvert/fermé fonctionne			
La DEL porte verrouillée/déverrouillée fonctionne			
La DEL alarme/dysfonctionnement fonctionne			
La résistance 2K est correctement placée en cas de raccordement de BMA, GMA, RWA			
Les aimants fonctionnent, les dispositifs d'ouverture de porte verrouillent			
Toutes les possibilités d'accès fonctionnent (contrôle d'accès, etc.)			
Voie de secours OK			
Bouton à clé extérieur OK			
Le système de signalisation d'alarme externe / la combinaison de systèmes de signalisation d'alarme externe fonctionne			
L'alimentation électrique de secours par onduleur fonctionne			

7.2 Glossaire

Autorisation d'ouverture directe (selon EltVTR)
Interruption de l'alimentation électrique du verrouillage électrique avec incidence sur la sécurité par un contact à ouverture lors de l'actionnement du bouton d'urgence.

Déverrouillage (selon EltVTR) :
Interruption de l'alimentation électrique sans incidence sur la sécurité, pour le verrouillage électrique, par ex. par un bouton à clé.

Déverrouillage d'urgence (selon EltVTR) :
Interruption de l'alimentation électrique sans incidence sur la sécurité, pour le verrouillage électrique, par ex. par un système d'avertissement de danger (GMA) ou un dispositif de déclenchement automatique similaire.

Préalarme :
Si lors d'un franchissement, le temps d'autorisation d'ouverture est dépassé, un signal sonore est émis et informe l'utilisateur que le temps imparti a été dépassé. La durée de préalarme est de 60 secondes. Si la porte est fermée pendant que la préalarme est active, elle est verrouillée automatiquement et la préalarme réinitialisée.

Alarme de porte :
Si le temps de préalarme est également dépassé, une alarme de porte est déclenchée. Celle-ci est réinitialisée au moyen du bouton à clé intégré ou par l'entrée « Autorisation d'ouverture de courte durée ». Si la porte est fermée alors qu'une alarme de porte est active, la porte se verrouille et ne peut être redéverrouillée que lorsque l'alarme a été réinitialisée (sauf en cas d'actionnement du bouton d'urgence). L'alarme de porte se déclenche aussi en cas d'« effraction de porte » lorsque la porte est ouverte de force sans autorisation d'ouverture préalable.

Interruption de l'autorisation d'ouverture de courte durée :
en cas d'annulation, la porte se verrouille de manière précoce lorsqu'elle est fermée et que le temps d'autorisation d'ouverture n'est pas encore écoulé. Ceci permet d'empêcher que la porte ne puisse être franchie par des personnes non autorisées après que quelqu'un l'ait utilisée.

Réenclenchement de l'autorisation d'ouverture de courte durée :
Si pendant le temps d'autorisation d'ouverture, une nouvelle autorisation d'ouverture de courte durée est déclenchée, le temps d'autorisation d'ouverture est réinitialisé.

7.3 Fiches techniques

7.3.1 Centrale de portes TZ300 UP

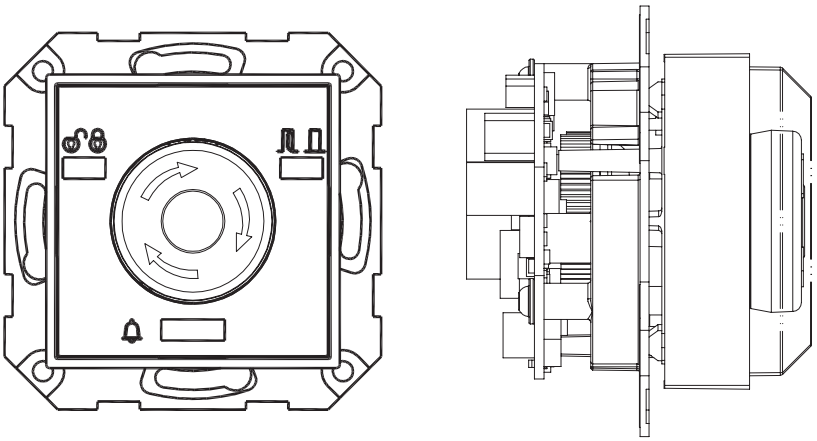

Caractéristiques techniques	
Désignation de l'appareil	Centrale de portes TZ300 UP (à encastrer)
Fonction	Surveillance et commande d'une porte de voie de secours
Dimensions	55 x 55 x 37 (l x h x p) l x h : Cache à bris de glace p : distance entre le bord supérieur de l'oeillet au bord arrière des bornes
Montage	Boîtier à encastrer, diamètre 60 mm, profondeur 62,5 mm
Tension de service	24 V CC (± 10 %)
Consommation de courant	100 mA à 24 V CC (sans périphériques)
Consommation de courant totale	1A à 24 V CC (en fonction du bloc d'alimentation utilisé)
Classe de protection	II selon EN 60 950 (à l'état monté)
Domaine d'application	Locaux secs
Conditions climatiques	-10 à 50 °C
Directives	« Directive relative aux systèmes de verrouillages électriques de portes dans des voies d'évacuation (EltVTR) – Version de décembre 1997 ».
Contenu de l'emballage	Module de commande, bornes de raccordement et fusible de rechange
Eléments d'affichage	DEL de verrou, DEL de porte, vibreur Vibreur 75 dB (à une distance d'env. 50 cm)
Fusible	F1, 1,5 A, SMF 125 V, action instantanée, 24 V externe

7.3.2 Centrale de portes TZ300 AP

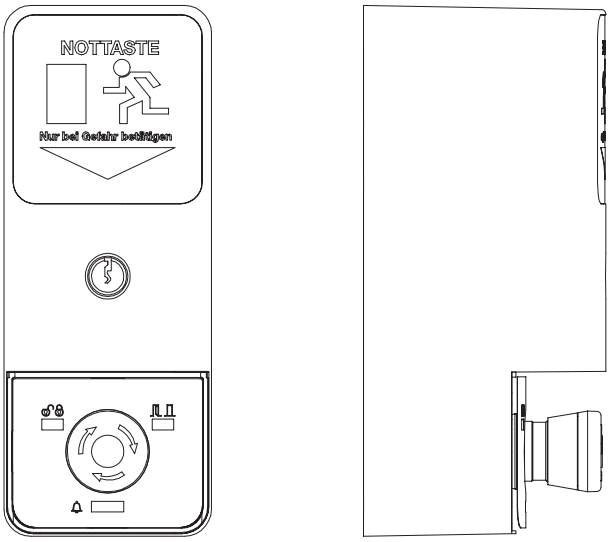

Caractéristiques techniques	
Désignation de l'appareil	Centrale de portes TZ300 AP (en applique)
Variantes	TZ 300SN avec bouton à clé et bloc d'alimentation intégrés TZ 300S avec bouton à clé intégré
Fonction	Surveillance et commande d'une porte de voie de secours
Dimensions	72 x 197 x 88 (l x h x p)
Montage	Montage mural
Tension de service	Variantes avec bloc d'alimentation : 230 V 50Hz Variantes sans bloc d'alimentation : 24 V CC (± 10 %)
Consommation de courant	100 mA à 24 V CC (sans périphériques)
Consommation de courant totale	Variantes avec bloc d'alimentation : 800 mA Variantes sans bloc d'alimentation : max. 1A (en fonction du bloc d'alimentation utilisé)
Classe de protection	Variantes avec bloc d'alimentation : I selon EN 60 950 Variantes sans bloc d'alimentation : II selon EN 60 950
Domaine d'application	Locaux secs
Conditions climatiques	-10 à 50 °C
Directives	« Directive relative aux systèmes de verrouillages électriques de portes dans des voies d'évacuation (EltVTR) – Version de décembre 1997 ».
Contenu de l'emballage	Plaque de montage, boîtier prémonté, accessoires de montage, bornes de raccordement et fusible de rechange
Eléments d'affichage	DEL de verrou, DEL de porte, vibreur Vibreur 75 dB (à une distance d'env. 50 cm)
Fusible	F1, 1,5 A, SMF 125 V, action instantanée, 24 V externe

7.3.3 Panneau de voie de secours FWS320UP

Caractéristiques techniques	
Désignation de l'appareil	Panneau de voie de secours FWS320UP (non éclairé)
Fonction	Panneau de voie de secours
Dimensions	55 x 55 x 16 (l x h x p) l x h : Panneau de voie de secours p : distance entre le bord supérieur de l'oeillet au câble plat rapporté
Montage	Boîtier à encastrer, 60 mm, profondeur 62,5 mm
Domaine d'application	Locaux secs
Conditions climatiques	-10 à 50 °C
Contenu de l'emballage	Module de panneau de voie de secours, cadre vert

7.3.4 Bouton à clé SCT320UP

Caractéristiques techniques	
Désignation de l'appareil	Bouton à clé SCT320UP
Variantes	Blanc Anthracite Blanc pur
Fonction	Bouton à clé avec surveillance antisabotage
Dimensions	55 x 55 x 41 (l x h x p) l x h : Cache p : distance entre le bord supérieur de l'oeillet à la borne rapportée
Montage	Boîtier à encastrer, 60 mm, profondeur 62,5 mm
Tension de service	24 V CC (± 10 %)
Classe de protection	II selon EN 60 950 (à l'état monté)
Domaine d'application	Locaux secs
Conditions climatiques	-10 à 50 °C
Contenu de l'emballage	Module de bouton à clé, borne de raccordement et câble plat

Germany
GEZE Sonderkonstruktionen GmbH
Planken 1
97944 Boxberg-Schweigern
Tel. +49 (0) 7930-9294-0
Fax +49 (0) 7930-9294-10
E-Mail: sk.de@geze.com

Germany
GEZE GmbH
Niederlassung Nord/Ost
Bühringstraße 8
13086 Berlin (Weissensee)
Tel. +49 (0) 30-47 89 90-0
Fax +49 (0) 30-47 89 90-17
E-Mail: berlin.de@geze.com

Germany
GEZE GmbH
Niederlassung West
Nordsternstraße 65
45329 Essen
Tel. +49 (0) 201-83082-0
Fax +49 (0) 201-83082-20
E-Mail: essen.de@geze.com

Germany
GEZE GmbH
Niederlassung Mitte
Adenauerallee 2
61440 Oberursel (b. Frankfurt)
Tel. +49 (0) 6171-63610-0
Fax +49 (0) 6171-63610-1
E-Mail: frankfurt.de@geze.com

Germany
GEZE GmbH
Niederlassung Süd
Reinhold-Vöster-Straße 21-29
71229 Leonberg
Tel. +49 (0) 7152-203-594
Fax +49 (0) 7152-203-438
E-Mail: leonberg.de@geze.com

Germany
GEZE Service GmbH
Reinhold-Vöster-Straße 25
71229 Leonberg
Tel. +49 (0) 7152-9233-0
Fax +49 (0) 7152-9233-60
E-Mail: service-info.de@geze.com

Germany
GEZE Service GmbH
Niederlassung Berlin
Bühringstraße 8
13086 Berlin (Weissensee)
Tel. +49 (0) 30-470217-30
Fax +49 (0) 30-470217-33
E-Mail: service-info.de@geze.com

Austria
GEZE Austria GmbH
Mayrwiesstraße 12
5300 Hallwang b. Salzburg
Tel. +43-(0)662-663142
Fax +43-(0)662-663142-15
E-Mail: austria.at@geze.com

Baltic States
GEZE GmbH Baltic States office
Dzelzavas iela 120 S
1021 Riga
Tel. +371 (0) 67 89 60 35
Fax +371 (0) 67 89 60 36
E-Mail: office-latvia@geze.com

Benelux
GEZE Benelux B.V.
Leemkuil 1
Industrieterrein Kapelbeemd
5626 EA Eindhoven
Tel. +31-(0)40-26290-80
Fax +31-(0)40-26 290-85
E-Mail: benelux.nl@geze.com

Bulgaria
GEZE Bulgaria - Trade
Representative Office
61 Pirinski Prohod, entrance „B“,
4th floor, office 5,
1680 Sofia
Tel. +359 (0) 24 70 43 73
Fax +359 (0) 24 70 62 62
E-Mail: office-bulgaria@geze.com

China
GEZE Industries (Tianjin) Co., Ltd.
Shuangchenzhong Road
Beichen Economic Development
Area (BEDA)
Tianjin 300400, P.R. China
Tel. +86(0)22-26973995-0
Fax +86(0)22-26972702
E-Mail: Sales-info@geze.com.cn

China
GEZE Industries (Tianjin) Co., Ltd.
Branch Office Shanghai
Unit 25N, Cross Region Plaza
No. 899, Ling Ling Road,
XuHui District
200030 Shanghai, P.R. China
Tel. +86 (0)21-523 40 960
Fax +86 (0)21-644 72 007
E-Mail: chinasales@geze.com.cn

China
GEZE Industries (Tianjin) Co., Ltd.
Branch Office Guangzhou
Room 17C3
Everbright Bank Building, No.689
Tian He Bei Road
510630 Guangzhou, P.R. China
Tel. +86(0)20-38731842
Fax +86(0)20-38731834
E-Mail: chinasales@geze.com.cn

China
GEZE Industries (Tianjin) Co., Ltd.
Branch Office Beijing
Rm3A02, Building 3,
ZhuBang 2000 Business Plaza,
No. 98, Balizhuang xili,
Chaoyang District,
100025 Beijing, P.R.China
Tel. +86-(0)10-8797 5177/-78
Fax +86-(0)10-8797 5171
E-Mail: chinasales@geze.com.cn

France
GEZE France S.A.R.L.
ZAC de l'Orme Rond
RN 19
77170 Servon
Tel. +33-(0)1-606260-70
Fax +33-(0)1-606260-71
E-Mail: france.fr@geze.com

Hungary
GEZE Hungary Kft.
Bartók Béla út 105-113.
Budapest
H-1115
Tel. +36 (1) 481 4670
Fax +36 (1) 481 4671
E-Mail: office-hungary@geze.com

Iberia
GEZE Iberia S.R.L.
Pol. Ind. El Pla
C/Comerc, 2-22, Nave 12
08980 Sant Feliu de Llobregat
(Barcelona)
Tel. +34(0)9-02194036
Fax +34(0)9-02194035
E-Mail: info@geze.es

India
GEZE India Private Ltd.
MF2 & 3, Guindy Industrial Estate
Ekkattuthangal
Chennai - 600 097
Tamilnadu
Tel. +91 (0) 44 30 61 69 00
Fax +91 (0) 44 30 61 69 01
E-Mail: office-india@geze.com

Italy
GEZE Italia Srl
Via Giotto, 4
20040 Cambiago (MI)
Tel. +3902950695-11
Fax +3902950695-33
E-Mail: italia.it@geze.com

Italy
GEZE Engineering Roma Srl
Via Lucrezia Romana, 91
00178 Roma
Tel. +3906-7265311
Fax +3906-72653136
E-Mail: roma@geze.biz

Kazakhstan
GEZE Central Asia
050061, Almaty, Kasakhstan
Rayimbek ave. 348, A, office 310
Tel. +7 (0) 72 72 44 78 03
Fax +7 (0) 72 72 44 78 03
E-Mail: office-kazakhstan@geze.com

Poland
GEZE Polska Sp.z o.o.
ul. Annopol 21
03-236 Warszawa
Tel. +48 (0)22 440 4 440
Fax +48 (0)22 440 4 400
E-Mail: geze.pl@geze.com

Romania
GEZE Romania S.R.L.
IRIDE Business Park
Building nr. 10, level 2
Str. Dimitrie Pompei nr. 9–9a
RO-020335 Bucharest, sector 2
Tel. +40 (0) 316 201 257
Fax +40 (0) 316 201 258
E-Mail: office-romania@geze.com

Russian Federation
GEZE GmbH Representative
Office Russia
Kolodesnij pereulok3, str. 25
Office Nr. 5201-5203
107076 Moskau
Tel. +7 (0) 49 55 89 90 52
Fax +7 (0) 49 55 89 90 51
E-Mail: office-russia@geze.com

Scandinavia
GEZE Scandinavia AB
Mallslingan 10
Box 7060
18711 Täby, Sweden
Tel. +46(0)8-7323-400
Fax +46(0)8-7323-499
E-Mail: sverige.se@geze.com

Scandinavia
GEZE Norway
Industriveien 34 B
2072 Dal
Tel. +47(0)639-57200
Fax +47(0)639-57173
E-Mail: norge.se@geze.com

Scandinavia
GEZE Finland
Postbox 20
15871 Hollola
Tel. +358(0)10-4005100
Fax +358(0)10-4005120
E-Mail: finland.se@geze.com

Scandinavia
GEZE Denmark
Høje Taastrup Boulevard 53
2630 Taastrup
Tel. +45(0)46-323324
Fax +45(0)46-323326
E-Mail: danmark.se@geze.com

South Africa
DCLSA Distributors (Pty.) Ltd.
118 Richards Drive, Midrand,
Halfway House Ext. 111
P.O. Box 7934
Midrand 1685
Tel. +27(0)113158286
Fax +27(0)113158261
E-Mail: info@dclsa.co.za

Switzerland
GEZE Schweiz AG
Bodenackerstrasse 79
4657 Dulliken
Tel. +41-(0)62-2855400
Fax +41-(0)62-2855401
E-Mail: schweiz.ch@geze.com

Turkey
GEZE GmbH Türkiye - İstanbul
İrtibat Bürosu
Ataşehir Bulvarı, Ata 2/3
Plaza Kat: 9 D: 84 Ataşehir
Kadıköy / İstanbul
Tel. + 90 (0) 21 64 55 43 15
Fax + 90 (0) 21 64 55 82 15
E-Mail: office-turkey@geze.com

Ukraine
Repräsentanz GEZE GmbH Ukraine
ul. Vikentiya Hvoyki, 21,
office 151
04080 Kiev
Tel. +38 (0) 44 49 97 725
Fax +38 (0) 44 49 97 725
E-Mail: office-ukraine@geze.com

United Arab Emirates/GCC
GEZE Middle East
P.O. Box 17903
Jebel Ali Free Zone
Dubai
Tel. +971(0)4-8833112
Fax +971(0)4-8833240
E-Mail: geze@emirates.net.ae

United Kingdom
GEZE UK Ltd.
Blenheim Way
Fradley Park
Lichfield
Staffordshire WS13 8SY
Tel. +44(0)1543443000
Fax +44(0)1543443001
E-Mail: info.uk@geze.com

GEZE GmbH
P.O.Box 1363
Reinhold-Vöster-Straße 21–29
71229 Leonberg
Germany

Tel.: 0049 7152 203-0
Fax.: 0049 7152 203-310
www.geze.com

Der Maßstab DIN ISO 9001 unseres Handelns

137353-00