dargestellt: Antrieb Powerdrive PL
shown: drive system Powerdrive PL

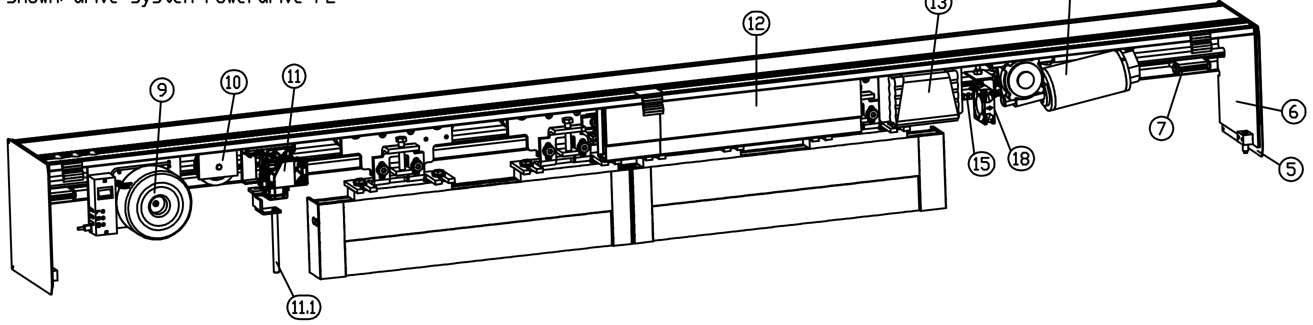


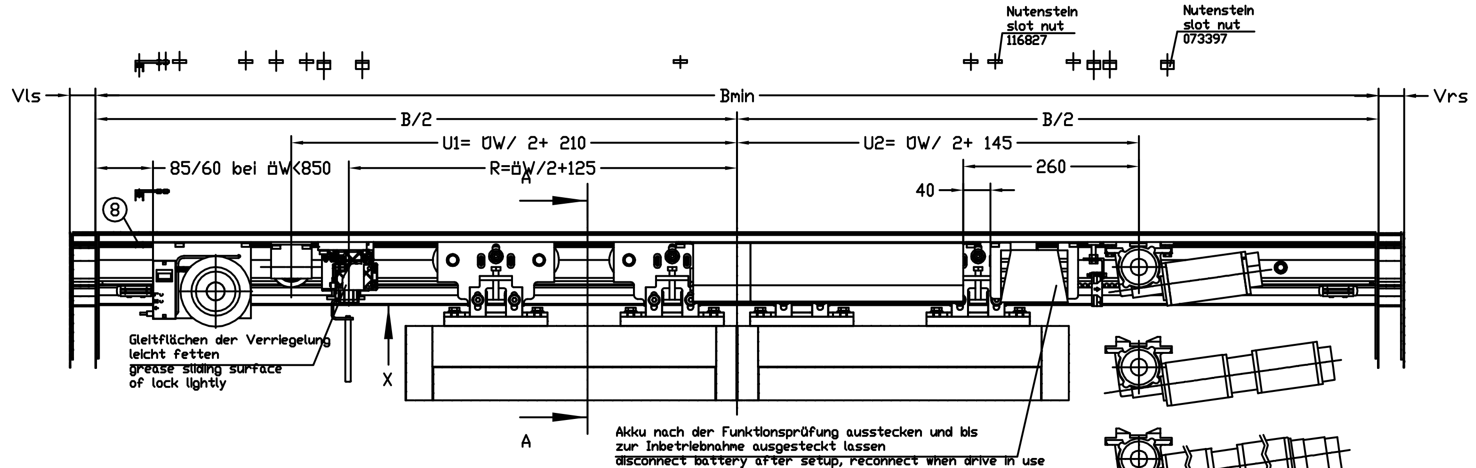


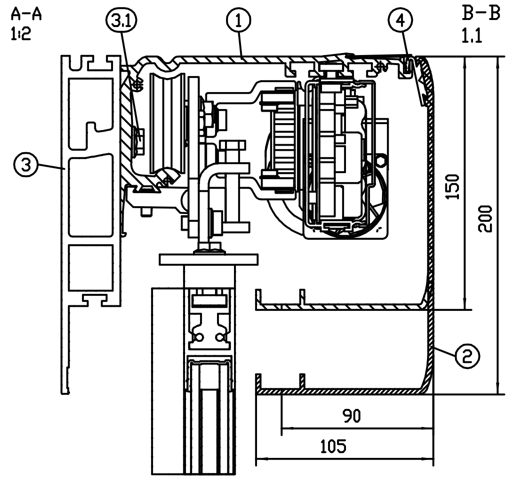


Zahnriemenspannung/ tension of toothed belt

dargestellt/ shown: Powerdrive PL

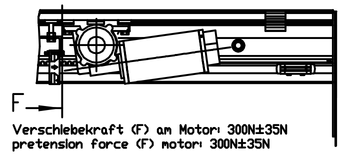


Verschiebekraft (F) am Motor: 300N±35N
pretension force (F) motor: 300N±35N

X: Position der Aufkleber/ position of label

dargestellt/ shown: Powerdrive PL-FR 2M

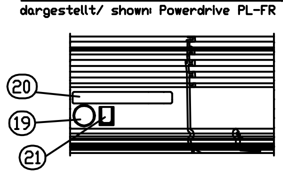


dargestellt: 2-flg. öW= 900
shown: d.l. öW= 900

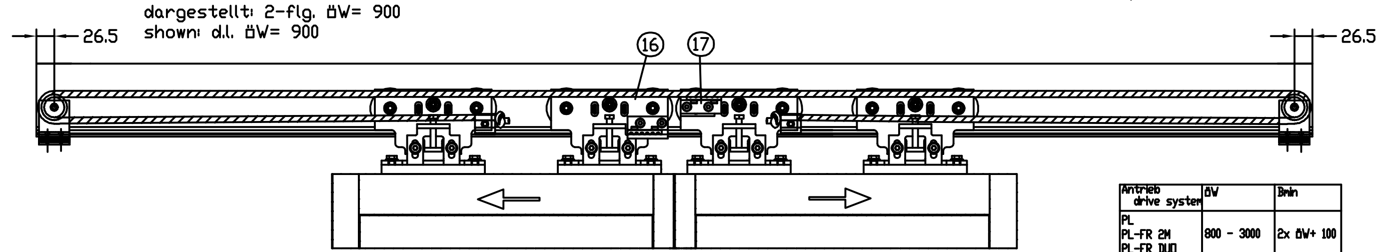


| Antrieb drive system | öW | Bmin |
|---|---|---|
| PL<br>PL-FR 2M<br>PL-FR DUO | 800 - 3000 | 2x öW+ 100 |
| PL-FR RWS | 800 - <950 | öW+ 1050 |
| PL-FR LL | ?950 - 3000 | 2x öW+ 100 |

Haubenerdung/ encasement earthing (01)

verpackt/ packed in 105668 1:1

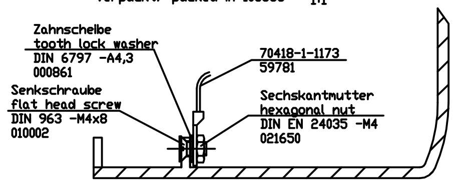


| Abkürzungen/ abbreviations | |
|---|---|
| Bmin | Antriebslänge ohne Verlängerungen<br>drive unit length without extensions |
| B | Bmin + Vls + Vrs |
| öW | öffnungsweite/ opening width |
| Vrs | Verlängerung rechts/ extension right |
| Vls | Verlängerung links/ extension left |
| s.l. | single leaf |
| d.l. | double leaves |

| Pos. | MatNr ID-Nr | Bezeichnung designation | Anzugsmoment [Nm] fastening torque [Nm] | Menge quantity | Länge [mm]/ Anwendung length [mm]/ appliance |
|---|---|---|---|---|---|
| 1 | 105188<br>107801 | Laufschiene auf Maß- 2flg.<br>runner, cut to size- d.l.<br>Laufschiene auf Maß- 1flg.<br>runner, cut to size- s.l. | | 1 Stk. / pc. | L= B- 10 (Wandmontage ohne freitr. Träger) (wall fixing without self-supporting girder)<br>L= B- 10 (Wandmontage Unterbau freitr. Träger) (wall fixing substructure self-supporting girder)<br>L= B- 31 (Zwischenwandmontage mit freitr. Träger) (fixing between walls with self- supporting girder) |
| 2 | 122688<br>122689<br>122690<br>122691 | Haube 150x105 auf Maß<br>encasement 150x105 cut to size<br>Haube 150x90 auf Maß<br>encasement 150x90 cut to size<br>Haube 200x105 auf Maß<br>encasement 200x105 cut to size<br>Haube 200x90 auf Maß<br>encasement 200x90 cut to size | | 1 Stk. / pc. | L= B- 3 |
| 3 | 105391<br>105354 | Freitragender Träger auf Maß, 150<br>self-supporting girder cut to size, 150<br>Freitragender Träger auf Maß, 200<br>self-supporting girder cut to size, 200 | | 1 Stk. / pc. | L= B- 14 (Wandmontage Unterbau freitr. Träger) (wall fixing substructure self-supporting girder)<br>L= B- 25 (Zwischenwandmontage mit freitr. Träger) (fixing between walls with self-supporting girder) |
| 3.1 | 106791 | Schraubenzubehör freitr. Träger<br>accessory self-supporting girder | | 1 Stk. / pc. | |
| 4 | 105914 | Zubehör für Haube / accessory encasement | | 1 Stk. / pc. | |
| 5 | 122895<br>122896<br>122893<br>122894 | Seitenblende / side covering 150 RAL<br>Seitenblende / side covering 150 EV1<br>Seitenblende / side covering 200 RAL<br>Seitenblende / side covering 200 EV1 | | 1 Pack mit 2 Stk.<br>1 pack with 2 pc. | für Wandmontage ohne freitr. Träger<br>for wall fixing without self-supporting girder |
| | 122899<br>122900<br>122897<br>122898 | Seitenblende / side covering 150 RAL<br>Seitenblende / side covering 150 EV1<br>Seitenblende / side covering 200 RAL<br>Seitenblende / side covering 200 EV1 | | 1 Pack mit 2 Stk.<br>1 pack with 2 pc. | für Wandmontage Unterbau freitr. Träger<br>wall fixing substructure self-supporting girder |
| 6 | 122043<br>118191 | Seitenplatte, 150<br>side plate, 150<br>Seitenplatte, 200<br>side plate, 200 | | 1 Pack mit 2 Stk.<br>1 pack with 2 pc. | für Wandmontage/ wall fixing:<br>- ohne freitr. Träger/ without self-supporting girder<br>- Unterbau freitr. Träger/ substructure self-supporting girder |
| | 105655 | Zubehör f. Seitenplatten<br>accessory side plate | | 1 Stk. / pc. | |
| | 105526<br>105527<br>105395<br>105396 | Montageplatte, rechts, 150<br>mounting plate right, 150<br>Montageplatte, links, 150<br>mounting plate left 150<br>Montageplatte, rechts, 200<br>mounting plate right, 200<br>Montageplatte, links, 200<br>mounting plate left, 200 | | 1 Stk. / pc. | für Zwischenwandmontage mit freitr. Träger<br>fixing between walls with self-supporting girder |
| 7 | 118213 | Puffer vollst. / buffer compl.<br>Gewindestift DIN916-M6x16<br>threaded pin DIN916-M6x16 | 4 | 2 Stk. / pc. | |
| 8 | 104857 | Erdungsverbinder / earth connector<br>Gewindestift DIN916-M6x6<br>threaded pin DIN 916-M6x6 | 4 | 1 Stk. / pc. | |
| 9 | 117975<br>105133<br>116827<br>070752 | Trafo komplett / transformator DCU1 PL<br>Trafokabel DCU1<br>cable for transformator DCU1<br>Nutenstein / slot nut<br>Sicherungsschr. Inbus-Ripp M6x10<br>safety screw Inbus-Ripp M6x10 | 8 | 1 Stk. / pc.<br>1 Stk. / pc.<br>2 Stk. / pc.<br>2 Stk. / pc. | |
| 10 | 116531<br>116827<br>020580 | Umlenkrolle / deflection pulley<br>Nutenstein / slot nut<br>Sicherungsschr. Inbus-Ripp M6x12<br>safety screw Inbus-Ripp M6x12 | 15 | 1 Stk. / pc.<br>2 Stk. / pc.<br>2 Stk. / pc. | |
| 11 | 109951<br>105310<br>073397<br>016170 | optional:<br>Zahnriemenverriegelung DCU1<br>toothed belt lock DCU1<br>Zahnriemenverriegelung Kabel DCU1<br>toothed belt lock cable DCU1<br>Nutenstein / slot nut<br>Sicherungsschr. Inbus-Ripp M6x16<br>safety screw Inbus-Ripp M6x16 | 15 | 1 Stk. / pc.<br>1 Stk. / pc.<br>2 Stk. / pc.<br>2 Stk. / pc. | |
| 11.1 | 106378<br>106379 | Riegelbolzen kurz für Haube 150<br>lock bolt, short for encasement 150<br>Riegelbolzen lang für Haube 200<br>lock bolt, long for encasement 200 | | 1 Stk. / pc. | |
| 12 | 105010<br>105011<br>117952<br>117951<br>117920 | Steuerungen für PL/-FR<br>control unit for PL/ -FR<br>Steuerung / control unit DCU1<br>Steuerung / control unit DCU1- 2M<br>Steuerung / control unit DCU1- 2M RWS<br>Steuerung / control unit DCU1- 2M LL<br>Steuerung / control unit DCU1- 2M DUO | | 1 Stk. / pc. | |
| | 116775<br>116827<br>070752 | Spannblech / clamping piece DCU1<br>Nutenstein / slot nut<br>Sicherungsschr. Inbus-Ripp M6x10<br>safety screw Inbus-Ripp M6x10 | 8 | 1 Stk. / pc.<br>2 Stk. / pc.<br>2 Stk. / pc. | |
| 13 | 106863<br>116827<br>070752 | Akku montiert / battery (NiCd)<br>Nutenstein / slot nut<br>Sicherungsschr. Inbus-Ripp M6x10<br>safety screw Inbus-Ripp M6x10 | 8 | 1 Stk. / pc.<br>2 Stk. / pc.<br>2 Stk. / pc. | |
| 14 | 105009 | Standardausführung / standard design PL:<br>Getriebemotor / geared motor DCU1<br>Ausführung / design for PL-FR 2M/ DUO | | 1 Stk. / pc. | |
| | 102517 | Getriebemotor / geared motor DCU1- 2M<br>Ausführung / design for PL-FR RWS/LL: | | 1 Stk. / pc. | |
| | 117480<br>068578<br>087837<br>119948<br>000869<br>115293 | Getriebemotor DCU1- 2M m. Arb.-Bremse<br>geared motor DCU1- 2M with power-on brake<br>Flachbandleitung / flat cable<br>Lüsterklemme / luster terminal<br>Schrumpfschlauch (Ø 25.4/ 12.7)<br>shrinking tube (Ø 25.4/ 12.7)<br>Schrumpfschlauch (Ø 4.8/ 2.4)<br>shrinking tube (Ø 4.8/ 2.4)<br>Diode / diode 1N4007 | | 1 Stk. / pc.<br>1 Stk. / pc.<br>1 Stk. / pc.<br>1 Stk. / pc.<br>1 Stk. / pc. | L= 50mm<br>L= 1180mm |
| | 073397<br>070760<br>030552 | Nutenstein / slot nut<br>Sicherungsschr. Verbus-Ripp M6x20<br>safety screw Verbus-Ripp M6x20<br>Sicherungsschr. Verbus-Ripp M6x35<br>safety screw Verbus-Ripp M6x35 | 15<br>15 | 3 Stk. / pc.<br>2 Stk. / pc.<br>1 Stk. / pc. | |
| 15 | 085851 | Zahnriemen auf Maß<br>toothed belt,cut to size | | 1 Stk. / pc. | L = 2 x (U1 + U2) + 168 |
| 16 | 125375 | Rollenwagen verpackt PL/-FR<br>roller carriage compl. | | 1-flg 2 Stk./2-flg 4 Stk.<br>s.l. 2 pc. / d.l. 4 pc. | wird beigelegt / added |
| 17 | 105499<br>125693 | Mitnehmer montiert PL<br>driver PL mounted<br>Adapter für Mitnehmer<br>adapter for driver | | 1-flg 1 Stk./2-flg 2 Stk.<br>s.l. 1 pc. / d.l. 2 pc. | wird beigelegt / added |
| | 123394 | optional:<br>Axial-Lüfter / axial fan | | 1 Stk. / pc. | |
| 18 | 020927 | TÜV- Aufkleber / TÜV- label | | 1 Stk. / pc. | |
| 19<br>20 | 122044<br>122045<br>122046<br>122047<br>122048 | Typenschild für / nameplate for:<br>PL<br>PL- FR 2M<br>PL- FR DUO<br>PL- FR LL<br>PL- FR RWS | | 1 Stk. / pc. | |
| 21 | 119863 | nur für PL-FR 2M/DUO/LL:<br>Ü-Zeichen allg. / Ü-label , standardised | | 1 Stk. / pc. | |

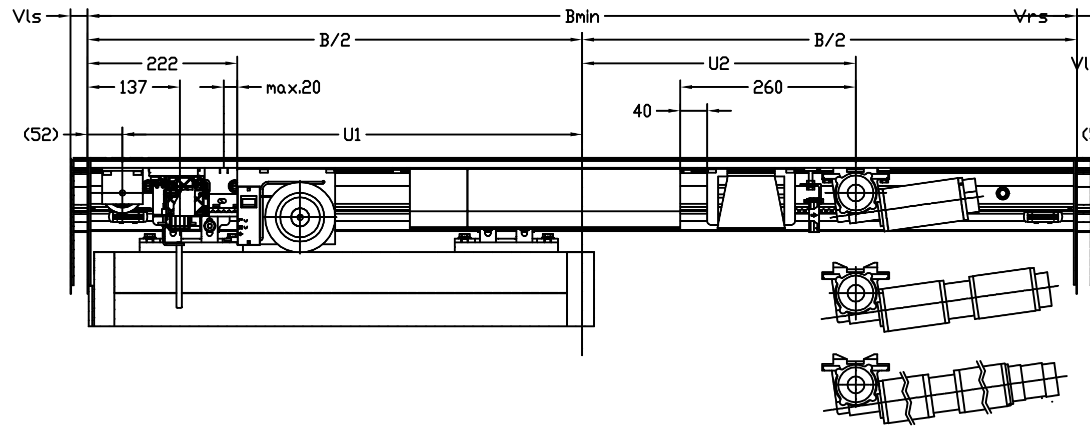


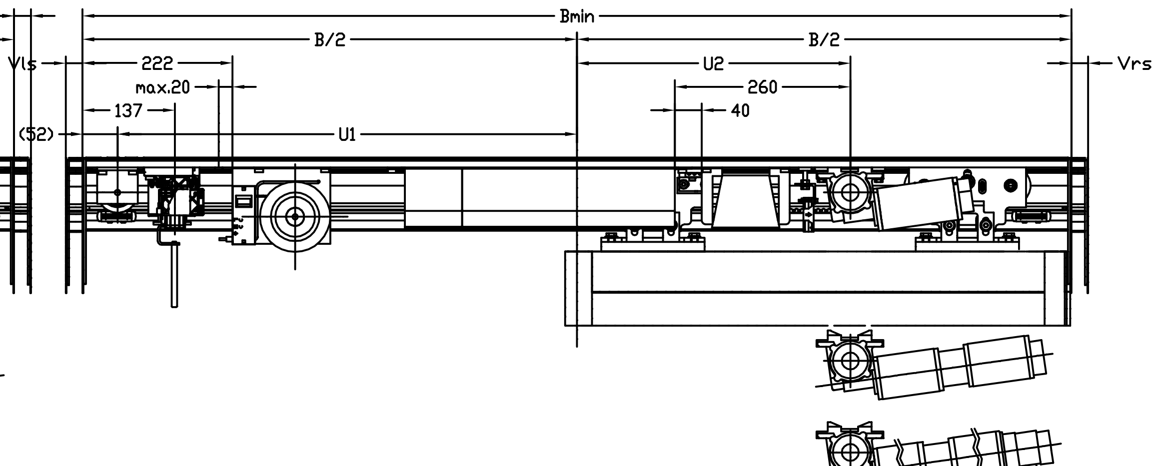


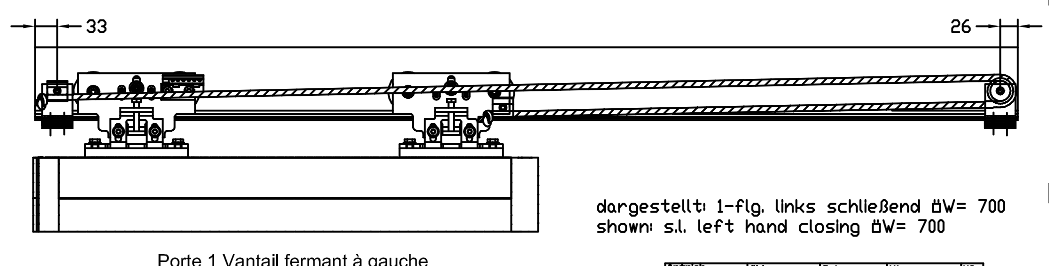


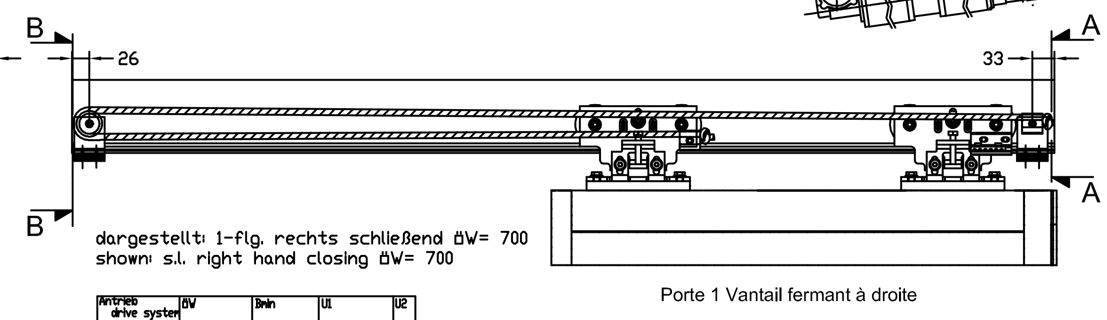


dargestellt: 1-flg. links schließend öW= 700
shown: s.l. left hand closing öW= 700

Porte 1 Vantail fermant à gauche

| Antrieb drive system | öW | Bmin | U1 | U2 |
|---|---|---|---|---|
| PL<br>PL-FR 2M<br>PL-FR DUO | 700 - <850 | 2x öW+ 65 | öW- 19.5 | 405 |
| | ?850 - 3000 | | | 255 |
| PL-FR RWS | 700 - <750 | öW+ 815 | öW/ 2+ 355.5 | 380 |
| PL-FR LL | 750 - 3000 | 2x öW+ 65 | öW- 19.5 | 275 |

dargestellt: 1-flg. rechts schließend öW= 700
shown: s.l. right hand closing öW= 700

Porte 1 Vantail fermant à droite

| Antrieb drive system | öW | Bmin | U1 | U2 |
|---|---|---|---|---|
| PL<br>PL-FR 2M<br>PL-FR DUO | 700 - <850 | 2x öW+ 65 | öW- 19.5 | 405 |
| | 850 - 3000 | | | 255 |
| PL-FR RWS | 700 - <760 | öW+ 825 | öW/ 2+ 360.5 | 380 |
| PL-FR LL | 760 - 3000 | 2x öW+ 65 | öW- 19.5 | 405 |

U1 = _____ für Zahnriemenlänge ermitteln

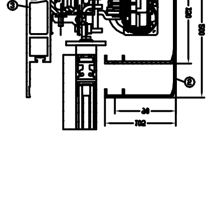


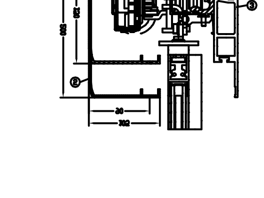


| N° de Matériel | Motorisation | | öW | Poids max 2 VTX<br>Poids max 1 VTL |
|---|---|---|---|---|
| 117027 | PL | 1-flg/ s.l. | 700 - 3000 | 200 kg |
| | | 2-flg/ d.l. | 800 - 3000 | 2x 200 kg |
| 117028 | PL-FR 2M/DUO/RWS/LL | 1-flg/ s.l. | 700 - 3000 | 160 kg |
| | | 2-flg/ d.l. | 800 - 3000 | 2x 160 kg |

Déssin imprimé sous le N° 70506-0-001-CO 48


Diese Zeichnung entspricht dem Entwicklungsstand des Zeichnungsinhaltes bzw. der letzten Änderungseintragung. Aus der Benützung der Zeichnung können keine Ansprüche, gleich welcher Art, abgeleitet werden. Die Zeichnung bleibt unser Eigentum und ist Dritten nur für die Vertragsdauer zur Benutzung überlassen. Sämtliche sich aus der Zeichnung ergebenden Ansprüche stehen ausschließlich GEZE zu. Ohne vorherige Zustimmung von GEZE darf diese Zeichnung weder vervielfältigt noch Dritten zugänglich gemacht werden.
This drawing shows the actual state of product development at the date of the drawing or the revision date. No claims or damages in any form can be made against GEZE as a result of the interpretation of this drawing. This drawing remains the property of GEZE and is made available to third parties only for the duration of contractual obligations. All rights connected with this drawing remain in possession of GEZE. This drawing may not be copied or handed over to third parties without the express consent of GEZE.


| | | | | | |
|---|---|---|---|---|---|
| GEZE France<br>ZAC de l'ORME<br>77170 SERVON | Désignation | POWERDRIVE PL CO 48<br>Porte Automatique | | | |
| Confidentiel | | | | | |
| | Date | Nom | Echi | 1/1 | N° de Matériel |
| Déssiné: | 28.09.2008 | Fr 67 | Echi | 1:1 1:1 1:2 | Planhe: |
| Vérifié: | 28.09.2008 | Fr 67 | Langue | F | N° de document |
| Pour: | | | | | 70506-0-001-CO48 |

| Indice | Date | Nom | N° document |
|---|---|---|---|
| 02 | 30.09.2008 | Fr 67 | 47698 |
| 01 | 06.11.2007 | tbm21 | 47697 |
| 00 | 02.10.2007 | tbm21 | 47697 |